19/42

42592x11

HERITAGE TRACTOR

CODE147R

INSTRUCTION BOOK

FROM SERIAL NO:147R001001

711821

MANUAL PART NO:147001 (REV.0.)

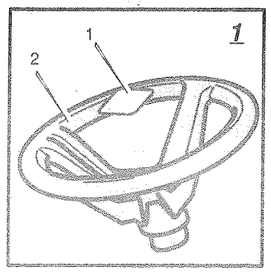
1
1
2

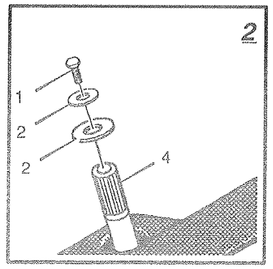
2
1
2
2
4

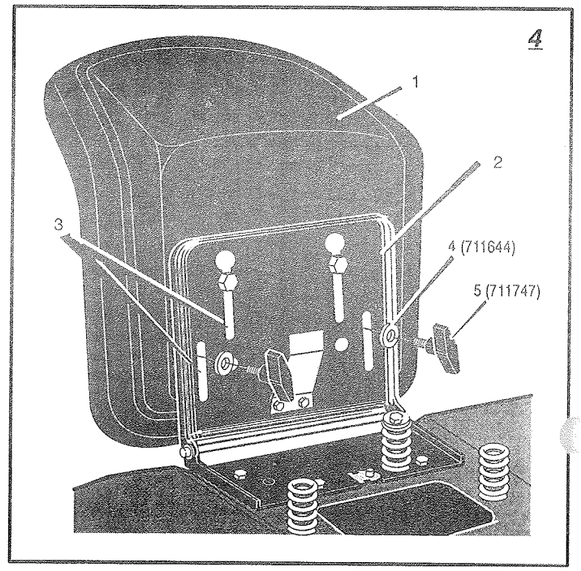
4
1
2
3
4 (711644)
5 (711747)

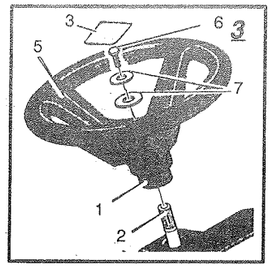
3
3
6
5
7
1
2

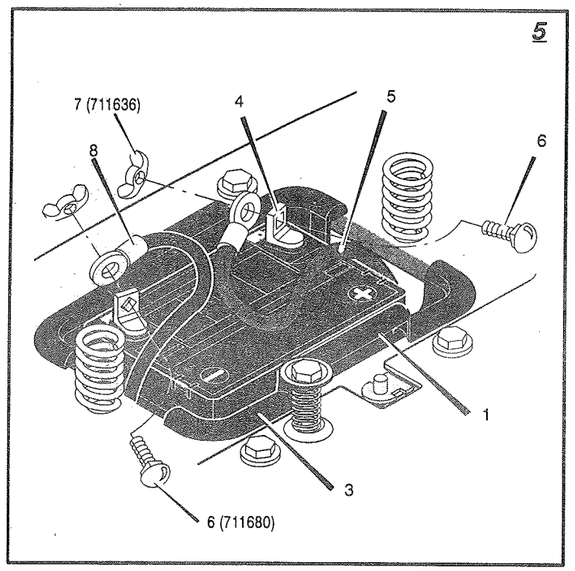
5
7 (711636)
4
5
8
6
1
3
6 (711680)

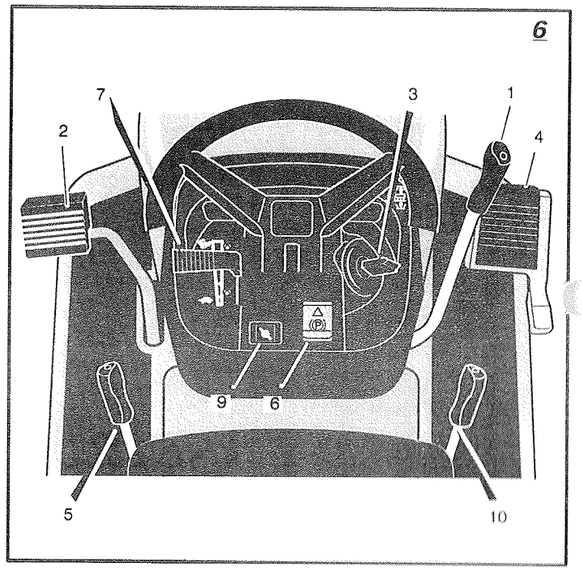
6
7
3
1
2
4
9
6
5
10

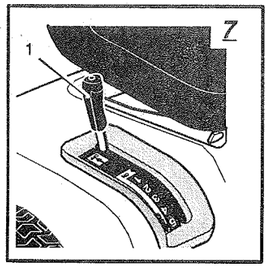
7
1

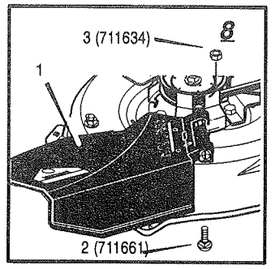
3 (711634)
8
1
2 (711661)

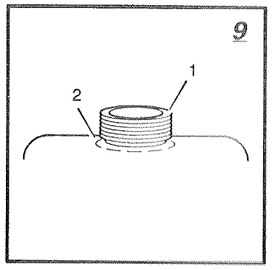
9
2
1

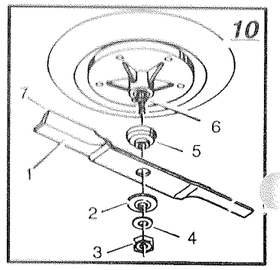
10
7
6
5
1
2
4
3

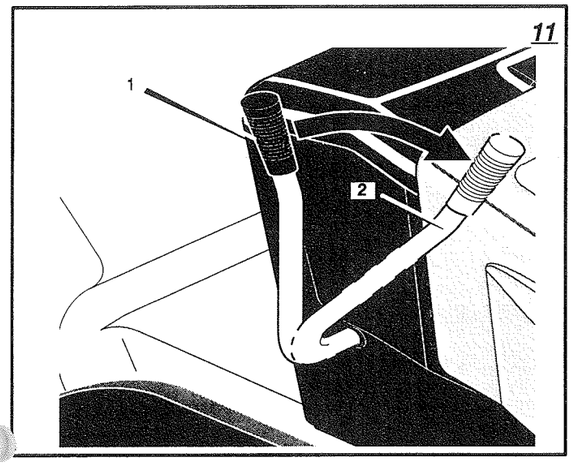
11
1
2

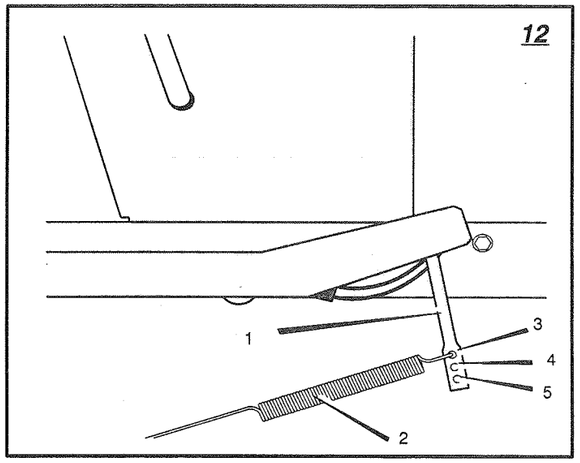
12
1
3
4
5
2

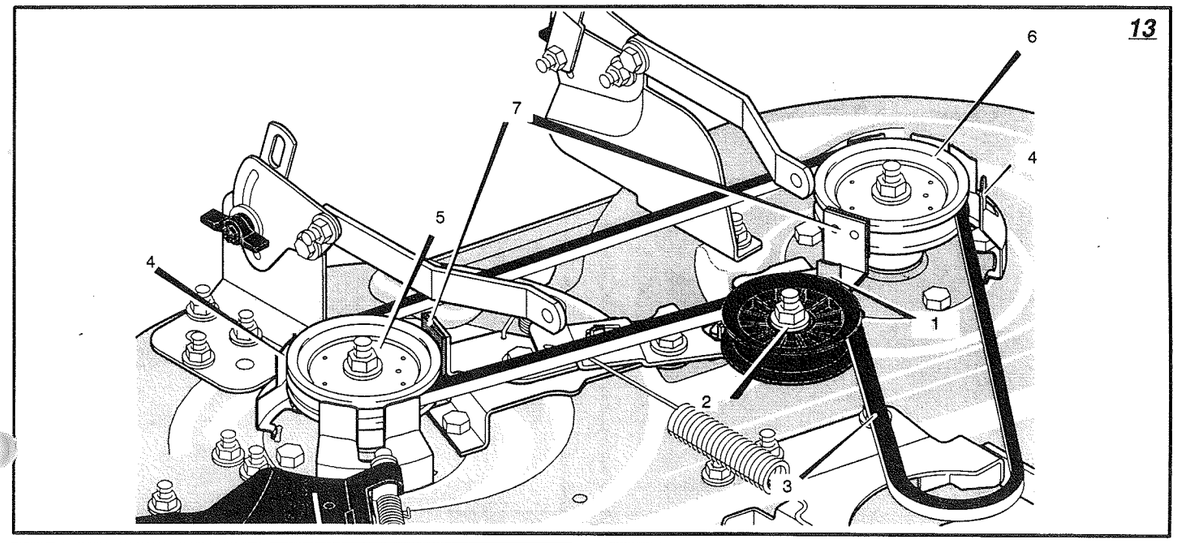
13
6
7
4
5
4
1
2
3

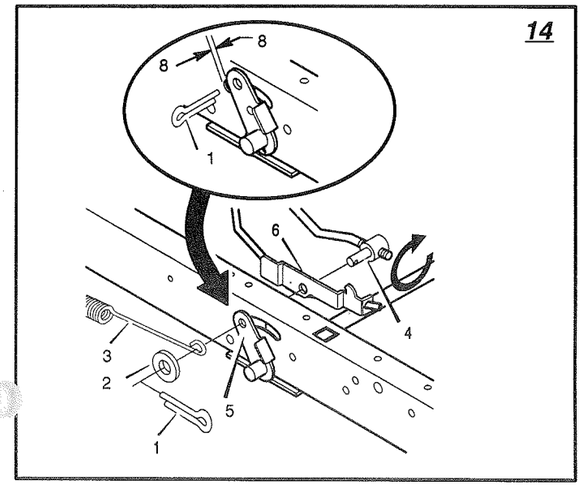
14
8
8
1
6
4
3
2
5
1

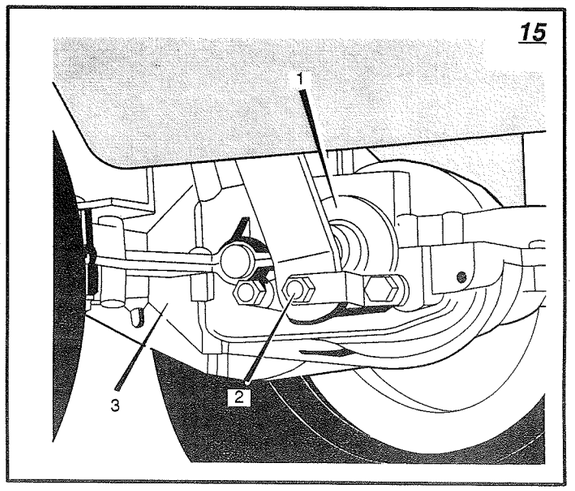
15
1
3
2

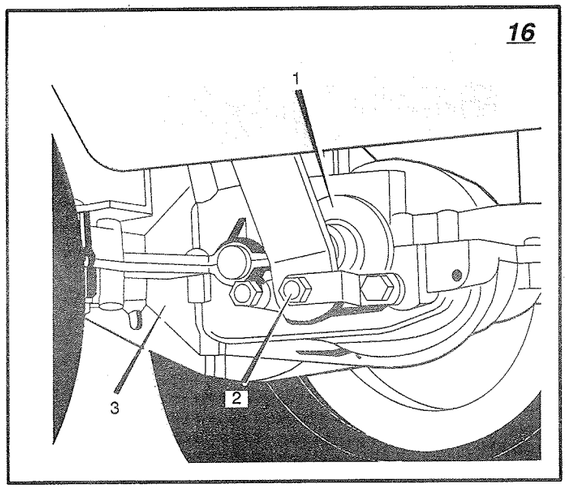
16
1
2
3

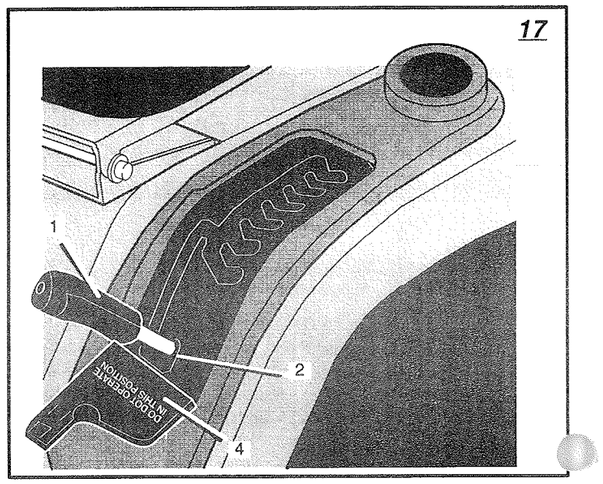
17
1
2
4
DO NOT OPERATE
IN THIS POSITION

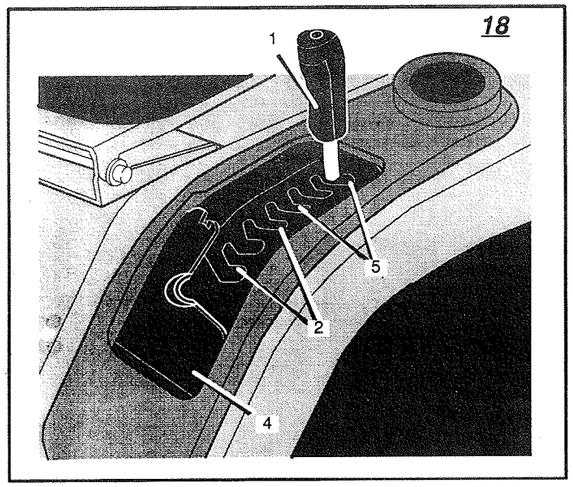
18
1
2
4
5

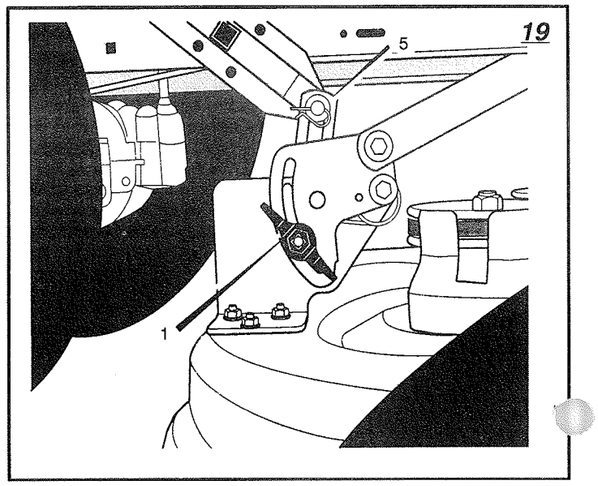
19
1
5

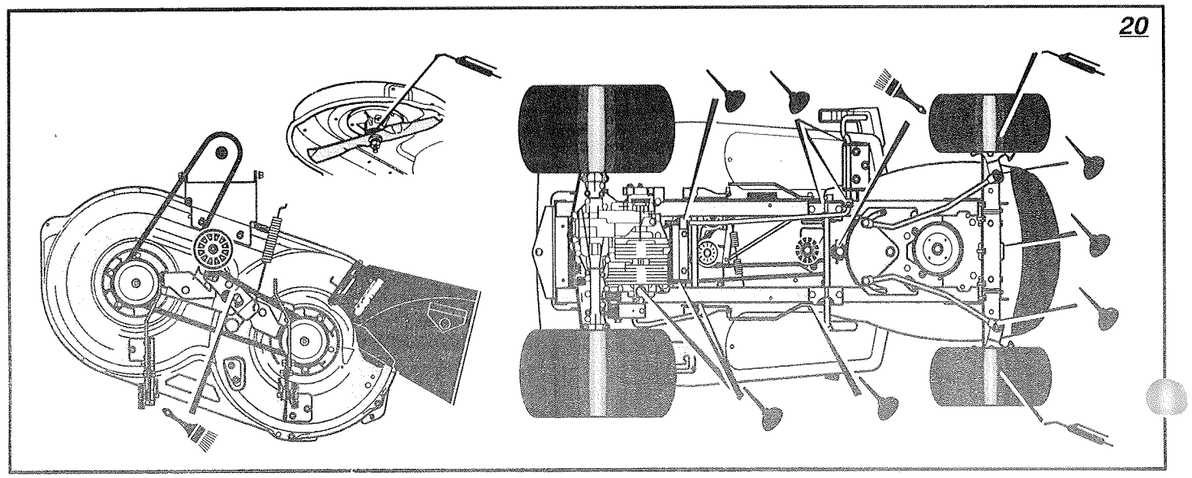
20

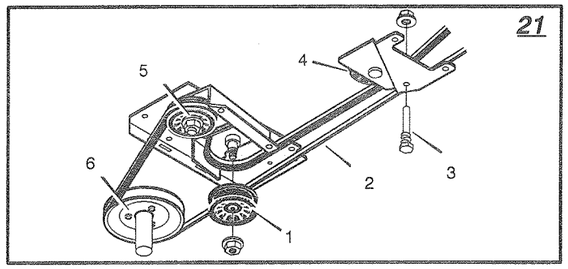
21
1
2
3
4
5
6

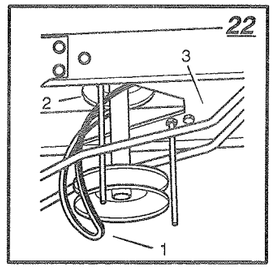
22
1
2
3

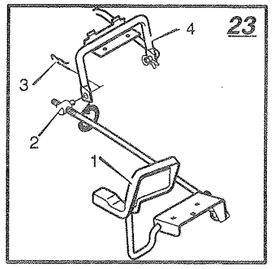
23
1
2
3
4

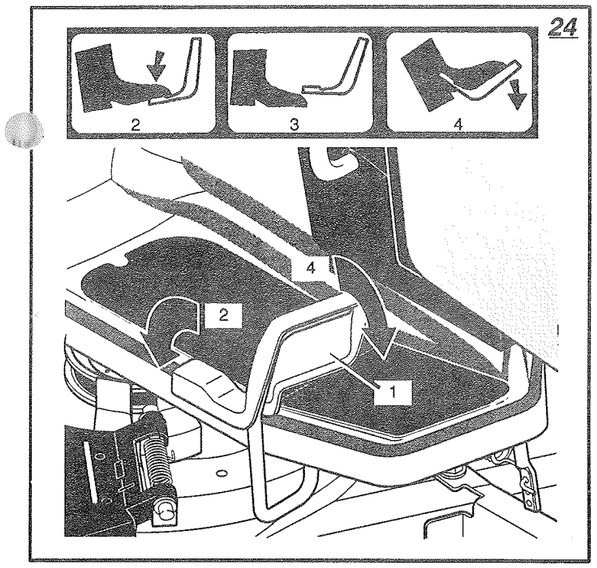
24
1
2
3
4

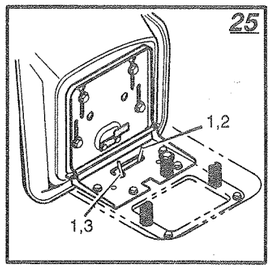
25
1,2
1,3

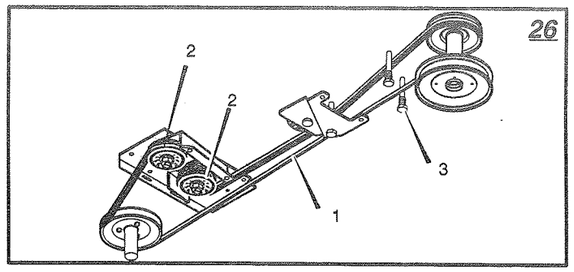
26
1
2
2
3

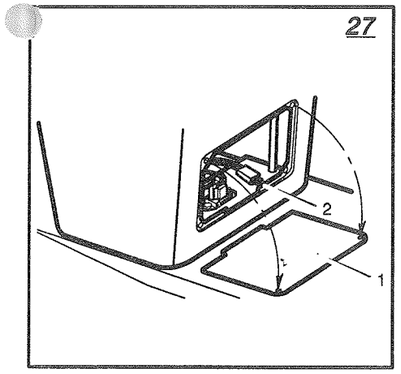
27
1
2

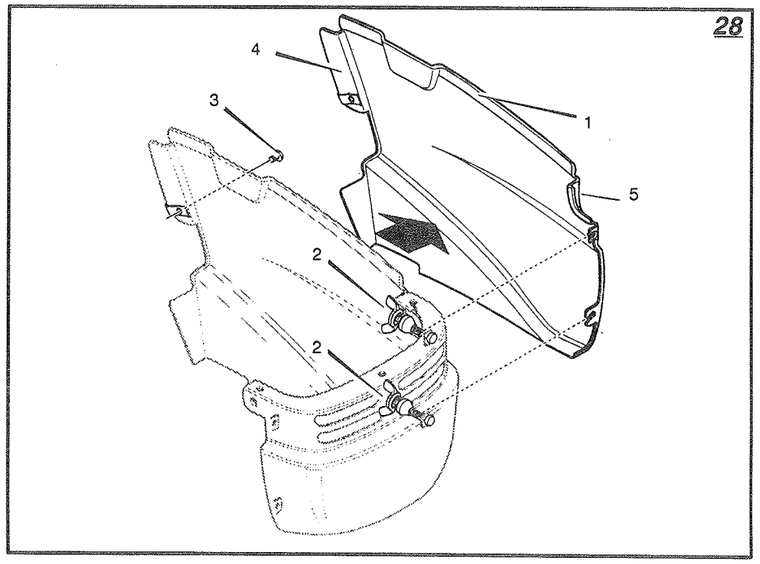
28
1
2
2
3
4
5

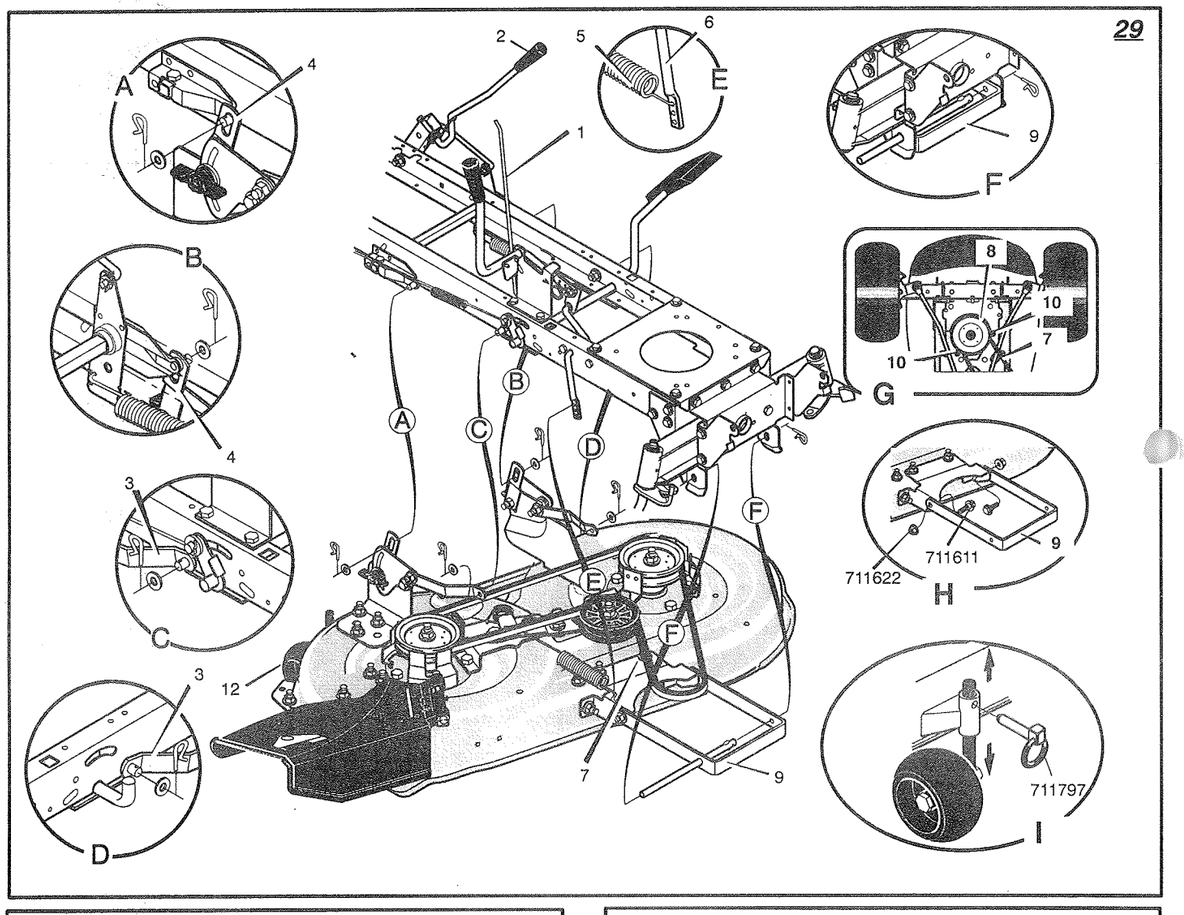
29
A
B
C
D
E
F
G
H
I
711622
711611
711797

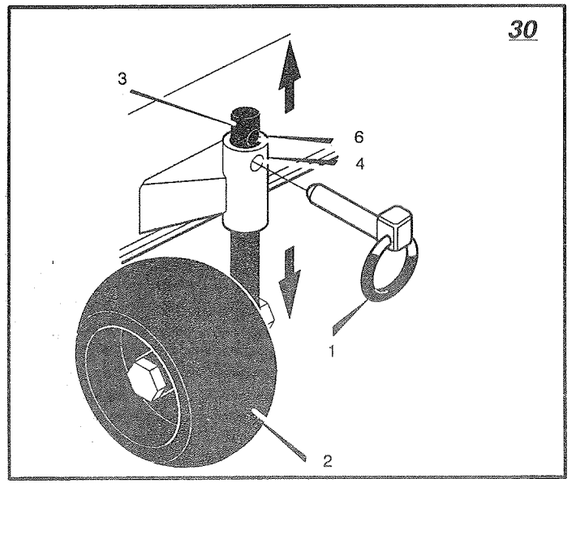
30

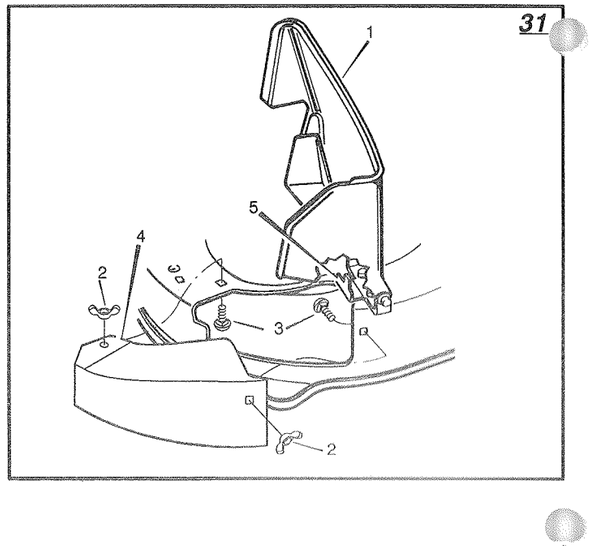
31

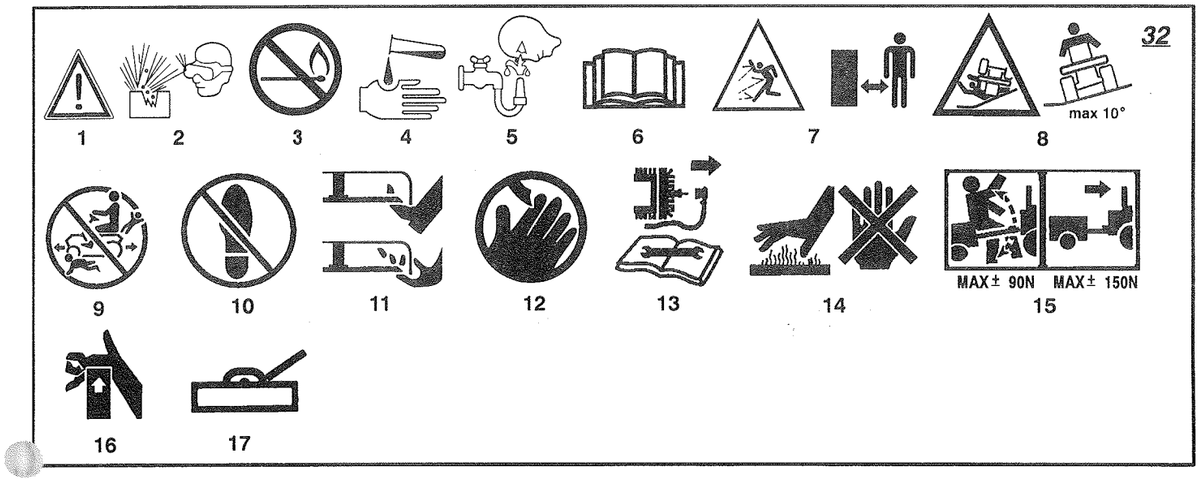
32
max 10°
MAX± 90N
MAX± 150N

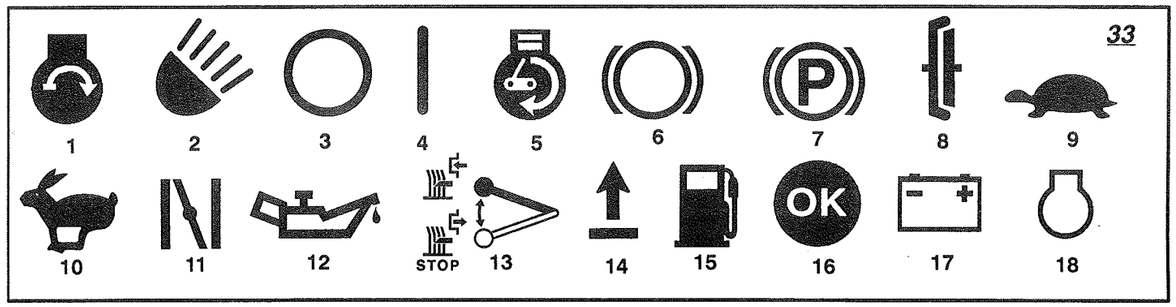
33
STOP
OK

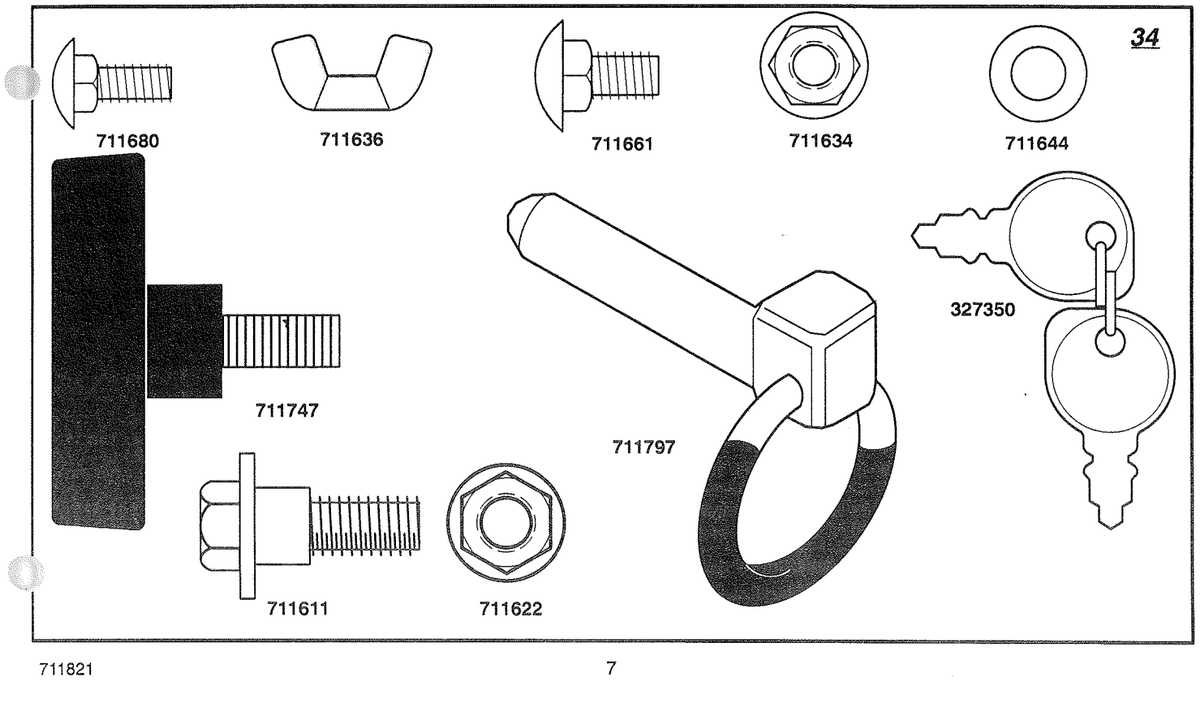
34
711680
711636
711661
711634
711644
711747
711797
327350
711611
711622

GB

CONTENTS

OWNER'S INFORMATION . 9
SAFE OPERATION PRACTICES 9
ASSEMBLY 10
OPERATION 11
MAINTENANCE 13
TROUBLE SHOOTING CHART 17
REPAIR PARTS 18

Hayter Limited warrants to the original user / purchaser that this unit shall be free from defects in material and workmanship under normal use and service for a period of two years from the date of purchase. To qualify for the full benefit of the warranty, the warranty registration card must be returned within 60 days of purchase. This warranty does not cover engines or wearing parts i.e. cutter-bars, wheels and tyres. If you have any doubt, consult a **Hayter** authorised dealer for clarification. Subject to the conditions and exclusions noted in this limited warranty, we shall at our option, repair or replace any warranted part during the applicable period. Engine manufacturers furnish their own warranties and provide services through their authorised network. If you experience any difficulty, please contact a **Hayter** authorised dealer.

To qualify for the second twelve month period of the above two year limited warranty, the machine must be serviced by a **Hayter** authorised dealer. This chargeable service should be carried out within 14 months of purchase and be in accordance with the recommendations for service determined by **Hayter**.

This warranty does not apply to any unit that has been tampered with, altered, misused, abused or used for hire and will become invalid if non genuine **Hayter** parts are fitted. This warranty does not cover minor mechanical adjustments unless they are due to defective materials or workmanship. Consult the owners handbook or a **Hayter** authorised dealer for assistance when making these adjustments.

A warranty period of 90 days applies to machines used for commercial purposes.

To make a warranty claim, return the unit to a **Hayter** authorised dealer along with proof of purchase indicating the machine serial number and purchase date. Subject to the conditions and exclusions in this limited warranty, the authorised dealer will, at our option, repair or replace any warranted part within the duration of the warranty period.

This limited warranty gives you specific legal rights and is in addition to any statutory rights to which you may be entitled and your statutory rights are not affected by this warranty. If you need additional information concerning this written warranty, or assistance in obtaining services, please write to: **HAYTER LIMITED, Service Department, Spellbrook, Bishop's Stortford, Herts. CM23 4BU.**

Details of your local **Hayter** authorised dealer are contained in Yellow Pages or contact: Freephone 0800 616298.

INTERNATIONAL PICTORIALS

IMPORTANT: The following pictorials are located on your unit or on literature supplied with the product. Before you operate the unit, learn and understand the purpose for each pictorial.

NOTE: Illustrations and pictorials begin on page 2.

Safety Warning Pictorials *(Figure 32)*

1 Warning
2 Shield Eyes. Explosive Gases Can Cause Blindness Or Injury.
3 No Sparks, Flames or Smoking.
4 Sulphuric Acid Can Cause Blindness Or Severe Burns
5 Flush Eyes Immediately With Water. Get Medical Help Fast.
6 IMPORTANT: Read Owner's Manual Before Operating This Machine.
7 WARNING: Thrown Objects. Keep Bystanders Away. Read User Instructions Before Operating This Machine.
8 WARNING: Do Not Use This Machine On Slopes Greater Than 10 Degrees.
9 DANGER: Keep People, Especially Children, Away From Unit.
10 DANGER: No Step.
11 DANGER: Keep Feet And Hands Away From Rotating Blade.
12 DANGER: Keep Hands Away From Rotating Blade.
13 DANGER: Disconnect Spark Plug Wire Before Servicing Unit.
14 WARNING: Hot Surface.
15 WARNING: Use Caution When Connecting Or Disconnecting Accessories.
16 WARNING: Crushed Fingers.
17 Mower Housing Level Adjustment Position Only.

Control And Operating Pictorials *(Figure 33)*

1 Engine Start
2 Lights
3 Engine Stop
4 Engine Run
5 Engine Run
6 Brake
7 Parking Brake
8 Clutch
9 Slow
10 Fast
11 Choke
12 Oil
13 Blade Rotation Control
14 Raise
15 Fuel
16 All Systems Go
17 Battery Light
18 Engine Control

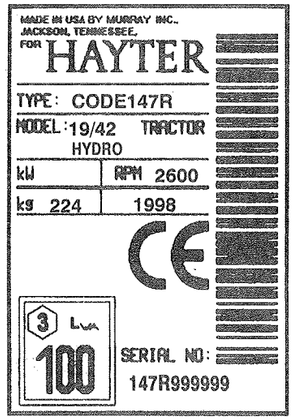

Declared vibration emission values in accordance with Directive 89/392/EEC.
Vibration Emission: Seat < 0,50 m/s², Steering Wheel 5,05 m/s²
Right Running Board < 0,50 m/s², Left Running Board 0,85 m/s²
Values determined with operator in operating position when the machine was operated stationary on a grass covered surface at 2600 min-1.

Declared airborne noise emissions are within the limits specified in Directive 84/538/EEC. Values indicated were measured according to Directive 81/1051/EEC.
Sound Power Level 100 dB(A)
Sound Pressure Levels
at operator ears 87,5 dB(A) left; 88,4 dB(A) right.

GB

OWNER'S INFORMATION

Know your product: If you understand the unit and how the unit operates, you will get the best performance. As you read this manual, compare the illustrations to the unit. Learn the location and the function of the controls. To help prevent an accident, follow the operating instructions and the safety rules. Keep this manual for future reference.

WARNING: Look for this symbol to indicate important safety precautions. This symbol indicates: "Attention! Become Alert! Your Safety Is At Risk."

Responsibility Of The Owner

WARNING: This cutting machine is capable of amputating hands and feet and throwing objects. Failure to observe the following safety instructions could result in serious injury or death to the operator or bystanders.

The responsibility of the owner is to follow the instructions below.

SAFE OPERATION PRACTICES

For Ride-On (Riding) Rotary Mower Machines

Training

1. Read the instructions carefully. Be familiar with the controls and the proper use of the equipment.
2. Never allow children or people unfamiliar with these instructions to use the mower. Local regulations may restrict the age of the operator.
3. Never mow while people, especially children, or pets are nearby.
4. Keep in mind that the operator or user is responsible for accidents or hazards occurring to other people or their property.
5. Do not carry passengers.
6. All drivers should seek and obtain professional and practical instruction. Such instruction should emphasize:
   a. the need for care and concentration when working with ride-on machines;
   b. control of a ride-on machine sliding on a slope will not be regained by the application of the brake. The main reasons for loss of control are:
      - insufficient wheel grip;
      - being driven too fast;
      - inadequate braking
      - the type of machine is unsuitable for its task;
      - lack of awareness of the effect of ground conditions, especially slopes;
      - incorrect hitching and load distribution.

Preparation

1. While mowing, always wear substantial footwear and long trousers. Do not operate the equipment when barefoot or wearing open sandals.
2. Thoroughly inspect the area where the equipment is to be used and remove all objects which may be thrown by the machine.
3. **WARNING - Petrol is highly flammable.**
   a. Store fuel in containers specifically designed for this purpose.
   b. Refuel outdoors only and do not smoke while refuelling.
   c. Add fuel before starting the engine. Never remove the cap of the fuel tank or add petrol while the engine is running or when the engine is hot.
   d. If petrol is spilled, do not attempt to start the engine but move the machine away from the area of spillage and avoid creating any source of ignition until petrol vapours have dissipated.
   e. Replace all fuel tanks and container caps securely.
4. Replace faulty silencers.
5. Before using, always visually inspect to see that the blades, blade bolts and cutter assembly are not worn or damaged. Replace worn or damaged blades and bolts in sets to preserve balance.
6. On multi-blade machines, take care as rotating one blade can cause other blades to rotate.

Operation

1. Do not operate the engine in a confined space where dangerous carbon monoxide fumes can collect.
2. Mow only in daylight or in good artificial light.
3. Before attempting to start the engine, disengage all blade attachment clutches and shift into neutral.
4. Do not use on slopes of more than 10 degrees.
5. Remember there is no such thing as a "safe" slope. Travel on grass slopes requires particular care. To guard against overturning:
   a. do not stop or start suddenly when going up or downhill;
   b. engage clutch slowly, always keep machine in gear, especially when travelling downhill;
   c. machine speeds should be kept low on slopes and during tight turns;
   d. stay alert for humps and hollows and other hidden hazards;
   e. never mow across the face of the slope, unless the mower is designed for this purpose.
6. Use care when pulling loads or using heavy equipment.
   a. Use only approved drawbar hitch points.
   b. Limit loads to those you can safely control.
   c. Do not turn sharply. Use care when reversing.
   d. Use counterweight(s) or wheel weights when suggested in the Instruction Book.
7. Watch out for traffic when crossing or near roadways.
8. Stop the blades rotating before crossing surfaces other than grass.
9. When using any attachments, never direct discharge of material toward bystanders nor allow anyone near the machine while in operation.
10. Never operate the mower with defective guards or shields, or without safety protective devices in place.
11. Do not change the engine governor settings or overspeed the engine. Operating an engine at excessive speed may increase the hazard of personal injury.
12. Before leaving the operator's position
    a. disengage the power take-off and lower the attachments;
    b. change into neutral and set the parking brake;
    c. stop the engine and remove the key.
13. Disengage drive to attachments, stop the engine, and disconnect the spark plug wire(s) or remove the ignition key
    a. before cleaning blockages or unclogging chute;
    b. before checking, cleaning or working on the mower;
    c. after striking a foreign object. Inspect the mower for damage and make repairs before restarting and operating the equipment;
    d. if the machine starts to vibrate abnormally (check immediately).
14. Disengage drive to attachments when transporting or not in use.
15. Stop the engine and disengage drive to attachment
    a. before refuelling;
    b. before removing the grass catcher;
    c. before making height adjustment unless adjustment can be made from the operator's position.
16. Reduce the throttle setting during engine run-out and, if the engine is provided with a shut-off valve, turn the fuel off at the conclusion of mowing.
17. Before and when backing, look **behind and down** for small children.
18. Use extra care when approaching blind corners, shrubs, trees or other objects that may obscure vision.

Maintenance and Storage

1. On multi-blade machines, take care as rotating one blade can cause other blades to rotate.
2. When machine is to be parked, stored or left unattended, lower the cutting means unless a positive mechanical lock is used.
3. Keep all nuts, bolts, and screws tight to be sure the equipment is in safe working condition.
4. Never store the equipment with petrol in the tank inside a building where fumes may reach an open flame or spark.
5. Allow the engine to cool before storing in any enclosure.
6. To reduce the fire hazard, keep the engine, silencer, battery compartment and petrol storage area free of grass, leaves, or excessive grease.
7. Check the grass catcher frequently for wear or deterioration.
8. Replace worn or damaged parts for safety.
9. If the fuel tank has to be drained, this should be done outdoors.

ASSEMBLY

All fasteners are in the parts bag. Do not discard any parts or material until the unit is assembled.

WARNING: Before doing any assembly or maintenance to the mower, remove the wire from the spark plug.

NOTE: In this instruction book, left and right describe the location of a part with the operator on the seat.

NOTE: Illustrations and pictorials begin on page 2.

NOTE: To assemble the following loose parts, use the fasteners shown at full size in Figure 34.

How To Mount The Chute Deflector *(Figure 8)*

For shipment, the **chute deflector (1)** is not mounted in the operating position. Make sure the **chute deflector (1)** is correctly mounted as follows.

1. Put the **chute deflector (1)** in the operating position.
2. Fasten the **chute deflector (1)** with **bolt (2)** and **nut (3).**
3. Tighten the two **nuts (3).**

How To Assemble The Mower Housing *(Figure 29)*

1. Move the **blade rotation control (1)** to the DISENGAGE position.
2. Move the **lift lever (2)** to the level adjustment position.

WARNING: The lift lever is spring loaded. Make sure the lift lever is locked in the LEVEL ADJUSTMENT position.

3. Attach the **front hanger (9)** to the deck with the fasteners. See illustration "H".
4. Push the mower housing under the right side of the unit.
5. Put the **mower drive belt (7)** around the **stack pulley (8).** See illustration "G".

NOTE: Make sure the "V" side of the mower drive belt is against the stack pulley. Also, make sure the mower drive belt is not twisted.

6. Attach the **front hanger (9)** to the axle support. See illustration "F".
7. Make sure the **mower drive belt (7)** is between the **stack pulley (8)** and the two **belt guides (10).** See illustration "G".
8. Attach the **suspension links (4)** to the lifter assembly. Fasten with the hair pins and washers. See illustrations "A" and "B".
9. Attach the right and left **adjuster arms (3)** to the suspension brackets. Fasten with the hair pins and the washers. See illustrations "C" and "D".
10. Attach the **extension spring (5)** to the **blade control rod (6).** See illustration "E".
11. Move the **blade rotation control** to the ENGAGE position. Make sure the **mower drive belt** is inside all the **belt guides.**
12. Make sure the mower housing is level. See the instructions on "How To Level The Mower Housing".
13. Attach the **gauge wheels (12).** See illustration "I".
14. Check the operation of the blade rotation control. See the instrucions on "How To Adjust The Blade Rotation Control".

Check The Tyres

Check the air pressure in the tyres. Tyres with too much air pressure will cause the unit to ride rough. Also, the wrong air pressure will keep the mower housing from cutting level. The correct air pressure is: Front Tyres 0,97 BAR (14 PSI), Rear Tyres 0,69 BAR (10 PSI). The tyres were over inflated for shipment.

Check The Level Of The Mower Housing

Make sure the level of cut is still correct. After you mow a short distance, look at the area that was cut. If the mower housing does not cut level, see the instructions on "How To Level The Mower Housing" in the Maintenance section of this instruction book.

How To Install The Seat *(Figure 4)*

1. Carefully remove the plastic bag from the **seat (1).**
2. Align the holes in the **seat hinge (2)** to the holes in the **seat (1).** Fasten the **seat (1)** to the **seat hinge (2)** with the **fasteners (4)** and **(5).**
3. Check the operating position of the **seat (1).** If the **seat (1)** needs to be adjusted, loosen the two **wing bolts (5).** Slide the **seat (1)** forward or backward along the **seat adjusting holes (3).** Tighten the **wing bolts (5).**

How To Assemble The Steering Wheel

1. *(Figure 1)* For shipping purposes, the **hub cover (1)** is taped to the center of the **steering wheel (2).** Remove the **hub cover (1)** and set aside.
2. *(Figure 2)* Remove **screw (1)** and **washers (2)** from the **steering post (4)** and set aside.
3. Make sure the front wheels point forward.
4. *(Figure 3)* In operator's position with **split spoke (5)** pointing toward you, slide the **steering wheel (1)** onto the **steering post (2).**
5. Use **screw (6)** and **washers (7)**, set aside earlier, to secure the **steering wheel (1).** Tighten screw, DO NOT over tighten.
6. Remove adhesive backing from **hub cover (3)**, set aside eariler, and attach **hub cover (3)** to center of **steering wheel (1).**

Maintenance Free Battery *(Figure 5)*

IMPORTANT: Before you attach the battery cables to the battery, check the battery date. The battery date tells if the battery must be charged.

1. Check the top of the **battery (1)** for the location of the battery date.
2. If the **battery (1)** is put into service *before* the battery date , the battery cables can be attached without charging the **battery (1).** See "How To Install The Battery Cables".
3. If the **battery (1)** is put into service *after* the battery date, the **battery (1)** must be charged. See "How To Charge The Maintenance Free Battery".

How To Charge The Battery *(Figure 5)*

WARNING: When you charge the battery, do not smoke. Keep the battery away from any sparks. The fumes from the battery acid can cause an explosion.

1. Remove the **battery (1)** and **battery tray (3).**
2. Remove the protective caps from the battery terminals.
3. Use a 12 volt battery charger to charge the **battery (1).** Charge at a rate of 6 amperes for one hour. If you do not have a battery charger, have an authorized service centre charge the battery.
4. Install the **battery (1)** and **battery tray (3).** Make sure the **positive (+) terminal (4)** is on the left side.

How To Install The Battery Cables *(Figure 5)*

WARNING: To prevent sparks, fasten the red cable to the positive (+) terminal before you connect the black cable.

1. Remove the protective caps from the battery terminals.
2. Fasten the **red cable (5)** to the **positive (+) terminal (4)** with the **fasteners (6)** and **(7).** Slide the **terminal cover (2)** onto the **positive terminal (4).**
3. Fasten the **black cable (8)** to the negative (–) terminal with the **fasteners (6)** and **(7).**

How To Prepare The Engine

NOTE: The engine was shipped from the factory filled with oil. Check the level of the oil. Add oil as needed.

See the engine manufacturer's instructions for the type of petrol and oil to use. Before you use the unit, read the information on safety, operation, maintenance, and storage.

WARNING: Follow the engine manufacturer's instructions for the type of petrol and oil to use. Always use a safety petrol container. Do not smoke when adding petrol to the engine. When inside an enclosure, do not fill with petrol. Before you add petrol, stop the engine. Let the engine cool for several minutes.

Important! Before You Start Mowing

- ❒ **Check the engine oil.**
- ❒ **Fill the fuel tank with petrol.**
- ❒ **Check the level of the mower housing.**
- ❒ **Check the air pressure of the tyres.**
- ❒ **Attach the battery cables.**

OPERATION

NOTE: Illustrations and pictorials begin on page 2.

Location Of Controls *(Figure 6)*

Blade Rotation Control (1): Use the blade rotation control to start and stop the rotation of the blade.

Brake Pedal (2): Use the brake pedal to quickly stop.

Headlight Switch (3): The headlight switch is the first part of the ignition switch. To use the lights with the engine running, turn the key to the position for the lights.

Ignition Switch (3): Use the ignition switch to start and stop the engine.

Speed Control Pedal (4): Use the speed control pedal to change the speed and the direction of the unit.

Lift Lever (5): Use the lift lever to change the height of cut.

Parking Brake Lever (6): Use the parking brake lever to engage the brake when you leave the unit.

Throttle Control Lever (7): Use the throttle control lever to increase or decrease the speed of the engine.

Cruise Control Lever (10): Use the cruise control to mow large flat areas while driving at a constant forward speed.

Automatic Drive disconnect (8): use the automatic drive disconnect, located under the seat, to disengage the transmission.

IMPORTANT: For the diagnostic dash to operate properly the engine MUST use a resistor spark plug. When replacing the spark plug see the engine owner's manual for the correct spark plug.

Diagnostic Dash

PTO/Clutch engaged. To start the engine, disengage the PTO/Clutch.

Service Light. Refer to Hour Meter, Instruction Book and Engine Manual for scheduled service. Service Light stays ON until reset procedure is followed.

25 Hour Meter. Records the engine runtime in hours.

Low Fuel. Fill fuel tank.

Low Oil Pressure. STOP ENGINE!. Check and add oil.

Low Battery Voltage. Check battery, battery cables and engine charging system.

How To Reset The Service Light

To alert the operator that scheduled service is due, the service light will automatically come ON. After the scheduled service is performed, the service light can be easily reset as follows.

1. Raise the hood. Locate the reset button. The reset button is above the fuel tank on the right side of the console. The following decal is next to the reset button.
2. Turn the ignition key to the ON/RUN position. Do not turn the ignition key to the START position. Do not start the engine.
3. All indicator lights will come on for two seconds.
4. After two seconds, the service light will begin flashing for ten seconds.
5. Depress and release the reset switch while the service light is flashing. The service light will go off.
6. The reset switch will only turn off the service light. The hour meter cannot be reset.

Diagnostic Fuse

Replace fuse only with a 3 AMP 32 volt fuse. For location of fuse see "How To Replace The Fuse" in the Maintenance section.

Attachments

This unit can use many different attachments. This unit can pull attachments like a lawn sweeper, a lawn aerator, or a hopper spreader. This unit can not use attachments that engage the ground like a plough, a disk harrow, or a cultivator.

For trailer and pull-behind attachments, the maximum weight is 113 kg (250 lbs.).

How To Use The Throttle Control *(Figure 6)*

Use the **throttle control (7)** to increase or decrease the speed of the engine.

1. The FAST position is marked with a detent. For normal operation and when using a grass bagger, move the throttle control to the FAST position. For maximum charging of the battery and for a cooler running engine, operate the engine in the FAST position.
2. The engine governor is set at the factory for maximum performance. Do not adjust the governor to increase the speed of the engine.

How To Use The Blade Rotation Control *(Figure 6)*

Use the **blade rotation control (1)** to engage the blade(s).

1. Before you start the engine, make sure the **blade rotation control (1)** is in the DISENGAGE position.
2. Move the **blade rotation control (1)** to the ENGAGE position to rotate the blade(s).

   NOTE: If the engine stops when you engage the blade(s), the seat switch is not activated. Make sure you sit in the middle of the seat.
3. Move the **blade rotation control (1)** to the DISENGAGE position to stop the blade(s). Before you leave the operator's position, make sure the blade(s) has stopped rotating.
4. Before you ride the unit across a sidewalk or a road, move the **blade rotation control (1)** to the DISENGAGE position.

WARNING: Always keep your hands and feet away from the blade, deflector opening, and the mower housing when the engine runs.

How To Use The Speed Control Pedal *(Figure 6)*

The drive system uses a Hydrostatic Automatic Drive transmission. The Hydrostatic transmission is very easy to operate. This type of drive system does not require a shift lever or a clutch pedal.

The speed and direction of travel is controlled by a single **speed control pedal (4)** operated with your right foot. Do not use the left brake pedal in normal operation. Only use the left brake pedal to quickly stop in an emergency.

How To Drive Forward

1. *(Figure 25)* The **automatic drive disconnect (1)** must be in the **DRIVE position (2).**
2. *(Figure 7)* The **cruise control lever (1)** must be in the OFF position.
3. Slowly release your left foot from the brake pedal.
4. Move the throttle control to the FAST position.
5. *(Figure 24)* Slowly push the **speed control pedal (1) forward (4)** to the desired speed.
6. To increase forward speed, slowly move the **speed control pedal (1)** forward. To reduce forward speed, slowly release the **speed control pedal (1)** until the unit slows to the desired speed.

How To Drive Forward Using the Cruise Control Lever

NOTE: Only use the Cruise Control to set the forward speed.

1. *(Figure 25)* The **automatic drive disconnect (1)** must be in the **DRIVE position (2).**
2. Slowly release your left foot from the brake pedal.
3. Move the throttle control to the FAST position.
4. *(Figure 7)* Move the **cruise control lever (1)** from the **OFF** position to the desired forward speed.

If you are driving forward using the speed control pedal, the cruse control can be set to hold the forward speed as follows:

1. *(Figure 24)* Slowly push the **speed control pedal** forward to the desired speed.
2. To maintain this forward speed without using speed control pedal, move the **cruise control lever** forward until resistance is felt and the **speed control pedal** starts to move forward.
3. Remove foot from the **speed control pedal.** The **cruise control lever** will now hold the forward speed.

How To Drive In Reverse

1. *(Figure 7)* If the cruise control is being used, move the **cruise control lever** to the OFF position .

2. Look to the rear.
3. *(Figure 24)* Slowly push the **speed control pedal (1)** to the **REVERSE position (2).**

How To Change Directions

CAUTION: To change directions, do not use the left brake pedal. Use only the speed control pedal.

1. If the cruise control is being used, move the cruise control lever to the OFF position.
2. Slowly remove your foot from the **speed control pedal (1)**. The **speed control pedal (1)** will automatically return to the **NEUTRAL position (3).**
3. When the unit stops, slowly move the **speed control pedal (1)** to the desired direction.
1. Set the throttle in the FAST position. Operate the mower at a slower ground speed. If ground speed is too fast, the grass will not have an even cut.

How To Disconnect The Transmission *(Figure 25)*

To push the unit, use the **automatic drive disconnect (1)** to release the transmission. The **automatic drive disconnect (1)** is under the seat.

1. The engine must be off.
2. Raise the seat. The **automatic drive disconnect (1)** is under the seat.
3. Move and latch the **automatic drive disconnect (1)** in the **PUSH position (3).** The transmission is now released and the unit can be pushed.

   NOTE: In cold weather, the heavy viscosity oil in the transmission will make the unit difficult to push.
4. To engage the transmission, unlatch the **automatic drive disconnect (1).** The transmission is now *connected* and ready to operate.

How To Use The Parking Brake *(Figure 6)*

1. Completely push the **brake pedal (2)** forward.
2. Lift the **parking brake lever (6).**
3. Remove your foot from the **brake pedal (2)** and then release the **parking brake lever (6)**. Make sure the parking brake will hold the unit.
4. To release the **parking brake (6)**, completely push the **brake pedal (2)** forward. The parking brake will automatically release.

WARNING: Before you leave the operator's position, set the parking brake. Move the blade rotation control to the DISENGAGE position. Stop the engine and remove the ignition key.

How To Change The Cutting Height *(Figure 6)*

To change the cutting height, raise or lower the **lift lever (5)** as follows.

1. Move the **lift lever (5)** forward to lower the mower housing and back to raise the mower housing.
2. When you ride on a sidewalk or road, move the **lift lever (5)** to the highest position and move the **blade rotation control** to the DISENGAGE position.

How To Change The Mulcher Plate *(Figure 31)*

WARNING: To prevent the engine from starting, disconnect the wire from the spark plug. Make sure the blade rotation control is in the DISENGAGE position.

The **mulcher plate** lets you mulch the grass for a clean, fine cut. To discharge the grass out the side or into a grass bagger, remove the **mulcher plate** as follows.

How To Remove The Mulcher Plate

1. Raise the **deflector (1)**. Remove the two **wingnuts (2)** and two **carriage bolts (3).**
2. Lift the **mulcher plate (4)** away from the mower housing.
3. Attach **wingnuts (2)** and **carriage bolts (3)** to the **mulcher plate (4)** for future use.

How To Install The Mulcher Plate

1. Raise the **deflector (1)**. Slide the front of the **mulcher plate (4)** under the **deflector bracket (5)**.
2. Fasten the **mulcher plate (4)** with two **wingnuts (2)** and two **carriage bolts (3).**

Mulching TIPS

When you use a mulcher attachment, the grass is cut into very small pieces. These small pieces will quickly break down. Because the nutrients are returned to the soil, the lawn will need less fertilizer. Too correctly mulch the grass, follow the steps below.

1. Set the throttle in the FAST position. Operate the mower at a slower ground speed. If ground speed is too fast, the grass will not have an even cut.
2. Keep a sharp edge on the blade. A blade that is not sharp will cause the ends of the grass to become brown.
3. Make sure the grass is dry. Wet grass is difficult to cut.
4. Set the height of the mower housing so that only the top third of the grass is cut. If the grass is too high, set the height of the mower housing to the maximum height. Then, lower the mower housing for the second cut. Also, instead of using the full width of the mower housing, mulch at half the width.
5. Clean the bottom of the mower housing. Grass and other debris can keep the mower from working correctly.
6. If the grass grows fast, mulch more often.
7. If an area needs improvement, mulch a second time.

How To Stop The Unit Using the Speed Control Pedal *(Figure 6)*

1. Slowly remove your foot from the **speed control pedal (4).** The speed control pedal (1) will automatically return to the NEUTRAL position and the unit will stop.
2. Move the **blade rotation control (1)** to the DISENGAGE position.
3. Set the **parking brake (6)**.

   WARNING: Make sure the parking brake will hold the unit.
4. Move the **throttle control (7)** to the SLOW position.
5. To stop the engine, turn the **ignition key (3)** to the OFF position. Remove the key.

How To Stop The Unit When Using The Cruise Control

1. *(Figure 7)* Move the cruise control lever to the OFF position.
2. Move the blade rotation control to the DISENGAGE position.
3. Set the parking brake.

   WARNING: Make sure the parking brake will hold the unit.
4. Move the throttle control to the SLOW position.
5. To stop the engine, turn the ignition key to the OFF position. Remove the key.

The cruise control has a resume feature. To save the cruise control setting, completely push the brake pedal forward to stop the unit. Keep your foot on the brake pedal. Do not move the cruise control lever. To resume cruise control speed, slowly release the brake pedal.

How To Transport The Unit

To transport the unit, follow the steps below.

1. Move the blade rotation control to the DISENGAGE position.
2. Raise the lift lever to the highest position.
3. Move the throttle control to a position between SLOW and FAST.
4. Slowly push the speed control pedal forward to the desired speed.

NOTE: Set cruise control if desired.

How To Operate With The Mower Housing

IMPORTANT: When you operate with the mower housing, always operate with the throttle control in the FAST position.

1. Start the engine.
2. Move the lift lever to a height of cut position. In high or thick grass, cut the grass in the highest position first and then lower the mower housing to a lower position.
3. Move the throttle control to the SLOW position.
4. Slowly move the blade rotation control to the ENGAGE position.
5. Move the throttle control to the FAST position.
6. Slowly push the speed control pedal to the desired speed.

   NOTE: When you mow in heavy grass or mow with a bagger, use a slow forward speed.
7. Make sure the level of cut is still correct. After you mow a short distance, look at the area that was cut. If the mower housing does not cut level, see the instructions on "How To Level The Mower Housing" in the Maintenance section.

WARNING: For better control of the unit, select a safe speed.

How To Operate On Hills

WARNING: Do not ride up or down slopes that are too steep to back straight up. Never ride the unit across a slope.

1. Control the speed only with the speed control pedal. Do not use the brake pedal on a hill.
2. To help prevent an accident, slowly move the speed control pedal. Avoid sudden turns or changes in speed.
3. To reduce forward speed when going down a hill, slowly release the speed control pedal until the unit slows to the desired speed.

How To Stop On a Hill

1. Avoid stopping on a hill. If you must quickly stop in an emergency, remove your right foot from the speed control pedal and quickly depress the left brake pedal.
2. Set the parking brake.
3. Before you dismount from the seat, move the throttle control to the SLOW position, move the blade rotation control to the DISENGAGED position, turn off the engine and set the parking brake.

How To Start Operation On A Hill

1. Start the engine
2. Move the blade rotation control to the ENGAGED position.
3. Move the throttle control to the FAST position.
4. Depress the brake pedal and release the parking brake. As you release the parking brake, push the speed control pedal to the desired speed.

Slowly push the speed control pedal as you release the parking brake. The parking brake must be disengaged before the speed control pedal is able to engage the transmission.

Before Starting The Engine

Check the oil

NOTE: The engine was shipped from the factory filled with oil. Check the level of the oil. Add oil as needed. See the engine manufacturer's instructions for the type of petrol and oil to use.

1. Make sure the unit is level.

   NOTE: Do not check the level of the oil while the engine runs.
2. Check the oil. Follow the procedure in the engine manufacturer's instructions.
3. If necessary, add oil until the oil reaches the FULL mark on the dipstick. The quantity of oil needed from ADD to FULL is shown on the dipstick. Do not add too much oil.

Add Petrol

WARNING: Always use a safety petrol container. Do not smoke when adding petrol to the fuel tank. Do not add petrol when you are inside an enclosure. Before you add petrol, stop the engine and let the engine cool for several minutes.

(Figure 9) Fill the **fuel tank (1)** to the **FULL (2)** position with regular unleaded petrol. Do not use premium unleaded petrol. Make sure the petrol is fresh and clean. Leaded petrol will increase deposits and shorten the life of the valves.

How To Start The Engine

WARNING: The electrical system has an operator presence system that includes a sensor switch for the seat. These components tell the electrical system if the operator is sitting on the seat. This system will stop the engine when the operator leaves the seat if the blade rotation control is engaged or if the transmission is engaged. For your protection, always make sure this system operates correctly.

NOTE: The engine will not start unless you depress the brake pedal or engage the parking brake and move the blade rotation control to the DISENGAGE position.

1. Push the brake pedal completely forward. Keep your foot on the pedal.
2. Make sure the blade rotation control is in the DISENGAGE position.
3. Move the throttle control completely forward to the CHOKE or FAST position. Some models have a separate choke knob. Pull the choke knob to the full CHOKE position.
4. Turn the ignition key to the START position.

   NOTE: If the engine does not start after four or five tries, move the throttle control to the FAST position. Again try to start the engine. If the engine will not start, see the TROUBLE SHOOTING CHART.
5. Slowly move the throttle control to the SLOW position.
6. To start a hot engine, move the throttle control to a position between FAST and SLOW.

Mowing And Bagging Tips

1. For a lawn to look better, check the cutting level of the mower housing. See "How To Level The Mower Housing" in the Maintenance section.
2. For the mower housing to cut level, make sure the tyres have the correct amount of air pressure.
3. Every time you use the unit, check the blade. If the blade is bent or damaged, immediately replace the blade. Also, make sure the nut for the blade is tight.
4. Keep the blade(s) sharpened. Worn blades will cause the ends of the grass to turn brown.
5. Do not cut or bag grass that is wet. Wet grass will not discharge correctly. Let the grass dry before cutting.
6. Use the left side of the mower housing to trim near an object.
7. Discharge the cut grass onto the mowed area. The result is a more even discharge of cut grass.
8. When you mow large areas, start by turning to the right so that the cut grass will discharge away from shrubs, fences, driveways, etc. After one or two rounds, mow in the opposite direction making left turns until finished.
9. If the grass is very high, cut two times to decrease the load on the engine. First cut with the mower housing in the highest position and then lower the mower housing for the second cut.
10. For better engine performance and an even discharge of the cut grass, always operate the engine with the throttle in FAST position.
11. When you use a bagger, operate the engine with the throttle in FAST position and the speed control pedal pushed 1/3 to 1/2 forward..
12. After each use, clean the bottom and top of the mower housing for better performance. Also, a clean mower housing will help prevent a fire.

Cruise Control Operation Tips

1. When towing attachments, Some attachments, such as lawn seeders or fertilizer spreaders, require constant travel speed When towing these type of attachments, use the markings on the cruise control as a guide to the speed. The numbers on the cruise control represent the approximate ground speed in miles per hour.

   NOTE: Adjust the cruise control speed for the best attachment performance.
2. The cruise control has a resume feature. To save the cruise control setting, completely push the brake pedal forward to stop the unit. Do not move the cruse control lever. To resume cruise control speed, slowly release the brake pedal.
3. To drive faster than the cruise control speed, push the speed control pedal forward. To resume cruise control speed, slowly lift your foot from the speed control pedal.
4. When pulling heavy loads, the cruise control lever will move to a slower speed when set near the No. 5 position.

MAINTENANCE

NOTE: Illustrations and pictorials begin on page 2.

General Recommendations

1. The owner's responsibility is to maintain this product. This will extend the life of the product and is also necessary to maintain warranty coverage.
2. Check the spark plug, drive brake, lubricate the unit, and clean the air filter once a year.
3. Check the fasteners. Make sure all fasteners are tight.
4. Follow the Maintenance section to keep the unit in good operating condition.

WARNING: Before you make an inspection, adjustment, or repair to the unit, disconnect the wire to the spark plug. Remove the wire from the spark plug to prevent the engine from starting by accident.

NOTE: Torque is measured in foot pounds (metric Nm). This measurement describes how tight a nut or bolt must be. The torque is measured with a torque wrench.

How To Remove Hood Side Panels To Access Engine *(Figure 28)*

NOTE: Removal is the same for left and right side panel.

1. Raise Hood.
2. Loosen **wing nuts (4)** at the front of the hood.. Only loosen, **DO NOT** remove.
3. Remove **screw (2)** connecting the **side panel (1)** to the dash.
4. To remove the **side panel (1)**, hold the top and bottom of the **side panel (1)** at the front. While pulling panel toward you with constant pressure with both hands, pivot the bottom of side panel out and down. Thepanel will now slide out.
5. To replace the side panel, first put the **rear lip (3)** under the dash, then put the **front lip(5)** under the bracket. Pivot the side panel into place.
6. Replace the **screw (2)** connecting the **side panel (1)** to the dash.
7. Tighten the **screw (2)** and the **wing nuts (4).**

NOTE: If you need assistance, go to the nearest authorized Service Centre. They have the equipment and experience to make the adjustment.

Inspect Blade *(Figure 10)*

WARNING: Before you inspect or remove the blade, disconnect the wire to the spark plug. If the blade hits an object, stop the engine. Check the unit for damage. The blade has sharp edges. When you hold the blade, use gloves or cloth material to protect your hands.

If you keep the **blade (1)** sharp and inspect the blade for damage, the blade will cut better and be more safe to operate. Frequently check the blade for excessive wear, cracks, or other damage. Frequently check the **nut (3)** that holds the **blade (1).** Keep the **nut (3)** tight. If the blade hits an object, stop the engine. Disconnect the wire to the spark plug. See if the blade is bent or damaged. Check the **blade adapter (5)** for damage. Before you operate the unit, replace damaged parts with original equipment parts. See the authorized service centre in your area. Every three years, have an authorized service person inspect the blade or replace the old blade with an original equipment part.

How To Remove And Install The Blade *(Figure 10)*

1. Remove the mower housing. See the instructions on "How To Remove The Mower Housing".

2. Use a piece of wood to keep the blade from rotating.
3. Remove the **nut (3)** that holds the **blade (1)**.
4. Check the **blade (1)** and the **blade adapter (5)** according to the instructions for "Inspect Blade". Replace a badly worn or damaged **blade** with an original equipment blade. See an authorized service centre in your area.
5. Clean the top and bottom of the mower housing. Remove all the grass and debris.
6. Mount the **blade (1)** and **blade adapter (5)** on the **mandrel (6).**
7. Mount the **blade (1)** so that the **hi-lift edges (7)** are up. If the **blade** is upside down, the **blade** will not cut correctly and can cause an accident.
8. Fasten the **blade (1)** with the original washers and **nut (3)**. Make sure the outside rim of the **Belleville washer (2)** is against the **blade (1)**.

WARNING: Always keep the nut (3) tight that holds the blade (1). A loose nut or blade can cause an accident.

9. Tighten the **nut (3)** that holds the **blade (1)** to a torque of 30 foot pounds (41,5 Nm).
10. Install the mower housing. See "How To Remove The Mower Housing".

How To Adjust The Blade Rotation Control

WARNING: To prevent an injury, the blade rotation control must operate correctly.

In normal usage, the blade rotation control will not require an adjustment. However, if the cutting performance decreases or the quality of cut is poor, make the following changes.

1. When you mow, make sure the throttle control in in the FAST position.
2. ***(Figure 11)*** Move the blade rotation control to the **DISENGAGE position (1)**.
3. Stop the engine. Disconnect the wire from the spark plug.
4. Check the blade(s). Keep a sharp edge on the blade(s). A blade that is not sharp will cause the tips of the grass to become brown.
5. ***(Figure 12)*** Disconnect the **blade drive spring (2)** from the **blade control rod (1)**. Move the **blade drive spring (2)** to the **middle hole (4)**. This will increase the tension on the mower drive belt.
6. Attach the wire to the spark plug. Mow for a short distance and again check the quality of cut. If necessary, move the **blade drive spring (2)** to the *bottom hole* **(5)**
7. Again check the quality of cut. If the quality of cut has not improved, replace the mower drive belt. See "How To Replace The Mower Drive Belt". If the replacing the belt does not correct the problem, take the unit to an authorized service centre.
8. Move the blade rotation control to the DISENGAGE position. Stop the engine.
9. ***(Figure 13)*** Check the operation of the blade brake. Rotate the pulleys with your hand. Make sure the **brake pads (7)** are pressed tightly against the pulleys

WARNING: If the brake pads (7) do not press tightly against the pulleys, take the unit to an authorized service centre.

10. ***(Figure 11)*** Move the blade rotation control to the **ENGAGE position (2).**
11. ***(Figure 13)*** Check the pads for the **blade brake (7)**. If the pads are excessively worn or damaged, replace the brake pad assemblies. Correct replacement parts and assistance are available from an authorized service centre.
12. Attach the wire to the spark plug. Mow for a short distance and again check the operation of the blade rotation control.
13. When you move the blade rotation control to the DISENGAGE position, all movement will stop within five seconds. If there is movement of the belt or the blades continue to rotate, engage and disengage the blade rotation control five times to remove any excess rubber from a new mower drive belt. you need assistance, take the unit to an authorized service centre.
14. ***(Figure 12)*** If you replace the mower drive belt, move the **blade drive spring (2)** to the *top hole* **(3).**

How To Adjust The Speed Control Pedal *(Figure 23)*

If the unit will not go into REVERSE or if the unit moves very slowly in REVERSE, adjust the **speed control pedal (1)** as follows.

1. Stop the engine.
2. Set the parking brake.
3. Remove the **hair pin (3)** from the **adjuster nut (2).** Disconnect the **adjuster nut (2)** from the **yoke assembly (4).**
4. Rotate the adjuster nut one turn in the direction shown in Figure 23.
5. Attach the **adjuster nut (2)** to the **yoke assembly (4)** with the **hair pin (3).**
6. To check the adjustment, drive the unit. If the adjustment is correct, the unit will now go into REVERSE.

NOTE: Too much adjustment will cause the REVERSE speed to be too fast and the FORWARD speed to be reduced.

How To Check And Adjust The Motion Drive Belt *(Figure 14 and Figure 23)*

If the motion drive belt is loose, the belt will slip when; going up a hill, pulling a heavy load, or the unit will not move forward.

IMPORTANT: Always operate with the engine speed in the FAST position. If the engine speed is in a slow or moderate position, the engine and transmission can become too hot and cause problems that are similar to a loose motion drive belt.

WARNING: Before you make an inspection, adjustment, or repair to the unit, disconnect the wire to the spark plug. Remove the wire from the spark plug to prevent the engine from starting by accident.

1. Check the routing of the motion drive belt. Make sure the belt is installed correctly an is inside all the belt guides.
2. ***(Figure 14)*** Remove the **cotter pin (1), washer (2),** and **brake spring (3)** from the **adjustable nut (4).**

3. Disconnect the **adjustable nut (4)** from the **brake lever assembly (5)** and the **parking brake latch (6).**
4. Use the **cotter pin (1)** removed in step 2. Hold the **cotter pin(1)** at the back of the slot and move the brake lever assembly rearward against the **cotter pin (1).** This will set a **1/8 inch (3 mm) gap (8)** between the brake lever assembly and the back of the slot.
5. Turn the **adjustable nut (4)** until the nut will fit through the hole in the **brake lever (5).**
6. Assemble the **adjustable nut (4)** to the **parking brake latch (6), brake lever (5)** and **brake spring (3)**. Fasten with the **washer (2)** and **cotter pin (1)**.
7. If the belt still slips after the belt has been adjusted, then the motion drive belt is worn or damaged and must be replaced. See "How To Replace The Motion Drive Belt".

w To Check And Adjust The Drive Brake *(Figure 16)*

Completely push the brake pedal forward. Move the automatic drive disconnect to the PUSH position. Push the unit. If the rear wheels rotate, adjust or replace the brake pads. Adjust the **drive brake (1)** as follows.

1. The location of the **drive brake (1)** is on the right side of the **gearbox (3).**
2. Make sure the parking brake is set and the automatic drive disconnect is in the PUSH position.. Turn the **hex nut (2)** in a clockwise direction until the rear wheels do not turn when the unit is pushed forward.
3. Release the parking brake and push the unit. If the unit does not roll, turn the **hex nut (2)** in a counter-clockwise direction until the unit rolls.
4. Set the parking brake. Push the unit. If the rear wheels do not turn, the **drive brake (1)** is correctly adjusted. Release the parking brake.

WARNING: If you cannot correctly adjust the drive brake, replace the brake pads. Correct replacement parts and assistance are available from an authorized service centre.

How To Remove The Battery *(Figure 5)*

To charge or clean the **battery (1)**, remove the **battery (1)** from the unit as follows.

WARNING: To prevent sparks, disconnect the black battery cable (8) from the negative (-) terminal before you disconnect the red cable (5).

WARNING: The battery contains sulphuric acid which is harmful to the skin, eyes and clothing. If the acid gets on the body or clothing, wash with water.

1. Disconnect the **black cable (8)** from the negative (-) terminal.
   Disconnect the **red cable (5)** from the **positive (+) terminal (4).**
3. Lift the **battery tray (3)** and the **battery (1)** out of the unit.

How To Charge The Battery *(Figure 5)*

WARNING: When you charge the battery, do not smoke. Keep the battery away from any sparks. The fumes from the battery acid can cause an explosion.

1. Before you charge the **battery (1)**, remove the **battery (1)**.
2. To charge the **battery (1)**, use a 12 volt battery charger. Charge at a rate of 6 amperes for 1 hour.
3. Install the **battery (1).**

WARNING: To prevent sparks, fasten the red cable to the positive (+) terminal before you connect the black cable.

4. Fasten the **red cable (5)** to the **positive (+) terminal (4)** with the fasteners as shown.
5. Fasten the **black cable (8)** to the negative (-) terminal with the fasteners as shown.

How To Adjust The Gauge Wheels *(Figure 30)*

NOTE: Do not adjust wheels to support mower housing while mowing or uneven cutting will result.

IMPORTANT: Before you adjust the gauge wheels, you must do the following. Make sure the mower housing is level. Make sure the height of cut is set at the height you want for your lawn. Mow a short distance on a flat level area and look at the area that was cut. If the mower housing does not cut level, see the instructions "How To Level The Mower Housing."

WARNING: Before you make ar ment, or repair to the unit, disco spark plug. Remove the spark the engine from starting by acci

1. Park the tractor on a firm, level surface, such as a driveway or garage floor
2. Set mower housing to the desired mowing height.
3. Pull the quick release **lynch pin (1)** from the **gauge wheel support rod (3)**, this will allow you to move the support rod up and down.
4. ***(Figure 18)*** If you mow with the **lift lever (3)** set in **positions 1,2, or 3 (2),** set the gauge wheel support in the **low positon (4, *Figure 30)***
5. If you mow with the **lift lever (3)** set in **positions 4,5,6 (5),** set the gauge wheel support in the **high positon (6, *Figure 30).***
6. Replace the quick release **lynch pin (1)** in the correct hole of the **gauge wheels support rod (3).**

NOTE: If you raise or lower the lift lever to change the height of cut, you must adjust the gauge wheels to the correct hole to keep an even cut.

How To Level The Mower Housing

If the mower housing is level, the blade will cut easier and the lawn will look better.

WARNING: Before you make an inspection, adjustment, or repair to the unit, disconnect the wire to the spark plug. Remove the spark plug wire to prevent the engine from starting by accident

1. Make sure the unit is on a hard flat surface.
2. Check the air pressure in the tyres. If the air pressure is incorrect, the mower housing will not cut level. Make sure the tyres are inflated to: Front Tyres 0,97 BAR (14 PSI), Rear Tyres 0,69 BAR (10 PSI).
3. ***(Figure 30)*** Some models have gauge wheels on the mower housing. If equipped, remove the **quick release lynch pins (1)** to allow the **gauge wheel support rod (3)** to move freely when deck is lowered. **DO NOT** remove **gauge wheel assemblies (2).**
4. ***(Figure 17)*** Open the **cover (4).**
5. Move the **lift lever (1)** to the **level adjustment position (2).**

WARNING: The lifter lever (1) is spring loaded. Make sure the lift lever (1) is locked in the level adjustment position (2).

6. ***(Figure 19)*** Loosen the left and right **adjuster knobs (1).** Push down on each side of the mower housing. Make sure both sides of the mower housing are setting on a flat surface. Also, make sure the **lift links (2)** are loose and can easily move up or down.
7. Push down on the **lift links (2)** and tighten the left and right **adjuster knobs (1).** If necessary, use a wrench to tighten the **adjuster knobs (1)**
8. ***(Figure 17)*** Raise the **lift lever (1)** from the **level adjustment position (2)** to a **cutting height position.**
9. Close the **cover (4).**
10. If equipped with gauge wheels see "How to Adjust Gauge Wheels" for proper adjustment.
11. Mow for a short distance. If the height of cut is not level, repeat the above steps.

Where To Lubricate *(Figure 20)*

Models with grease fittings: Lubricate with grease gun.

Apply grease with a brush to the areas shown.

Lubricate the areas shown with engine oil.

NOTE: Apply grease to the steering gear assembly.

CAUTION: If the unit is operated in dry areas that have sand, use a dry graphite spray to lubricate the unit.

Check The Tyres

Check the air pressure in the tyres. Tyres with too much air pressure will cause the unit to ride rough. Also, the wrong air pressure will keep the mower housing from cutting level. The correct air pressure is: Front Tyres 0,97 BAR (14 PSI), Rear Tyres 0,69 BAR (10 PSI).

How To Replace The Motion Drive Belt

1. Remove the mower housing. See the instructions on "How To Remove The Mower Housing".

2. Completely push the pedal forward and engage the parking brake.
3. *(Figure 21)* Remove the **idler pulley (1)**.
4. Remove the **belt guides (3)** at the **middle idler pulley (4)**.
5. Remove the **motion drive belt (2) from the drive pulley (6)**.
6. Disengage the parking brake.
7. Remove the **motion drive belt (2)** from the **V-idler pulley (5)**.
8. *(Figure 22)* To remove the **motion drive belt (1)** from the **stack pulley (2)**, pull the front end of the belt under the **stack pulley (2)** and then back between the stack pulley and the **steering plate (3)**.
9. Remove the motion drive belt. A correct replacement part or assistance is available from an Authorized Service Centre in your area.
10. To install the motion drive belt, reverse the above steps.
11. *(Figure 26)* Check the routing of the **motion drive belt (1)**. Make sure the motion drive belt is installed correctly on the **idler pulley (2)**.

How To Replace The Mower Drive Belt *(Figure 13)*

1. Remove the mower housing. See the instructions on "How To Remove The Mower Housing".
2. Pull the **belt retainer (1)** away from the **idler pulley (2)** and remove the **mower drive belt (3)**.
3. Pull the **belt retainer (4)** away from the **right mandrel pulley (5)** and remove the **mower drive belt (3)**.
4. Pull the **belt retainer (4)** away from the **left mandrel pulley (6)** and remove the **mower drive belt (3)**. A correct replacement part or assistance is available from an Authorized Service Centre in your area.
5. To install the mower drive belt, reverse the above steps.

How To Remove The Mower Housing *(Figure 29)*

1. Move the **blade rotation control (1)** to the DISENGAGE position.
2. Move the **lift lever (2)** to the level adjustment position.
3. Remove the hair pins and the washers from the **adjuster arms (3)**. See illustrations "C" and "D".
4. Remove the hair pins and washers from the **suspension links (4)**. See illustrations "A" and "B".
5. Disconnect the **extension spring (5)** from the **blade control rod (6)**. See illustration "E".
6. Disconnect the **front hanger (9)** from the axle support. See illustration "F".
7. Remove the **mower drive belt (7)** from the **stack pulley (8)**.
8. Pull the mower housing away from the right side of the unit.
9. To install the mower housing, reverse the above steps.

How To Replace The Fuse

If the fuse is blown, the engine will not start. Remove the fuse and replace with a 15 amp. automotive fuse.

Storage (over 30 days)

At the end of each year, prepare the unit for storage as follows.

1. Drain the fuel from the carburettor and the fuel tank. Change the engine oil. See the engine manufacturer's instructions.
2. Clean the entyre unit.
3. Charge the battery.

How To Order Replacement Parts

Use only manufacturer's authorized or approved replacement parts. The letter placed on the end of the part number denotes the type of finish for the part, C for chrome, Z for zinc, a PA for purchased assembly. It is important that you include this when ordering a part. Do not use attachments or accessories not specifically recommended for this unit. In order to obtain proper replacement parts you must supply the model number of your mower (see nameplate).

Replacement parts, except for the engine, are available from your local **Hayter** authorised dealer.

Replacement parts for the engine, are available from the manufacturer's authorized service centre found in the commercial pages of the telephone directory. Also, see the individual engine or transmission warranties to order replacement parts.

When ordering the following information is required:

(1) The Model Number
(2) Serial Number
(3) Part Number
(4) Quantity

TROUBLE SHOOTING CHART

PROBLEM: The engine will not start.

1. Follow the steps, "How To Start The Engine" in this book.
2. Electric-Start Models: Clean the battery terminals. Tighten the cables.
3. Check for a loose wire. Tighten the limit switches. (See the wiring diagram.)
4. Drain the fuel tank. Clean the fuel line. Replace the fuel filter.
5. Remove the spark plug(s). Move the throttle to the SLOW position. Turn the ignition key to the ON position. Try to start the engine several times. Install the spark plug.
6. Replace the spark plug.
7. Adjust the carburettor.

PROBLEM: The engine will not turn over.

1. Follow the steps, "How To Start The Engine" in this book.
2. Electric-Start Models: Check the level of the acid in the battery. If needed, add water. Charge the battery.
3. Replace the fuse.
4. Check the wiring harness for damage or a loose connection. Repair the damaged wire.
5. Electric-Start Models: replace the solenoid. Recoil-Start Models: replace the module.

PROBLEM: The engine is difficult to start.

1. Adjust the carburettor.
2. Replace the spark plug.
3. Replace the fuel filter.

PROBLEM: The engine does not run smooth or has a loss of power.

1. Check the oil.
2. Clean the air filter.
3. Clean the air screen.
4. Replace the spark plug.
5. The engine is working too hard. Use a lower gear.
6. Adjust the carburettor.
7. Replace the fuel filter.

PROBLEM: The engine does not run smooth at fast speed.

1. Replace the spark plug.
2. Adjust the throttle control.
3. Clean the air filter.
4. Replace the fuel filter.

PROBLEM: The engine stops when the blades are engaged.

1. To activate the seat sensor, always sit in the middle of the seat.
2. Check the wiring harness for damage or a loose connection. Repair the damaged wire.

PROBLEM: On slopes, the engine stops.

1. Mow up and down slopes. Never mow across a slope.
2. To activate the seat sensor, always sit in the middle of the seat.

PROBLEM: The engine will not idle.

1. Replace the spark plug.
2. Clean the air filter.
3. Adjust the carburettor.
4. Adjust the throttle control.
5. Drain the fuel tank. Clean the fuel line. Replace the fuel filter.

PROBLEM: A hot engine causes a decrease in power.

1. Clean the air screen.
2. Check the oil.
3. Adjust the carburettor.
4. Replace the fuel filter.

PROBLEM: Excessive vibration.

1. Replace the blade.
2. Check for loose engine bolts.
3. Decrease the air pressure in the tyres.
4. Adjust the carburettor.
5. Check for a damaged belt or damaged pulley. Replace the damaged parts.

PROBLEM: The grass does not discharge correctly.

1. Stop the engine. Clean the mower housing.
2. Raise the height of cut.
3. Replace or sharpen the blade(s).
4. Move the shift lever to a slower speed.
5. Move the throttle control to the FAST position.
6. Replace the spring for the blade idler.

PROBLEM: The mower housing does not cut level.

1. Check the air pressure in the tyres.
2. Adjust the level of the mower housing.
3. Check the front axle. If the front axle does not freely pivot, loosen the axle bolt(s).

PROBLEM: The mower blades will not rotate.

1. Check the mower drive belt. Make sure the belt is installed correctly.
2. Replace the mower drive belt.

PROBLEM: The unit will not move when the brake is released and the speed control pedal is depressed.

1. Check the motion drive belt. Make sure the belt is installed correctly.
2. Adjust the clutch.
3. Replace the motion drive belt.
4. Release the Automatic Drive Disconnect under the seat.

PROBLEM: The unit moves slower or stops when the speed control pedal is depressed.

1. Adjust the clutch.
2. Replace the motion drive belt.

PROBLEM: When the brake pedal is released, belt noise can be heard.

1. Temporary belt noise does not change the operation of the unit. If belt noise is continuous, check the routing of the belt. Make sure the belt is inside all belt guides.
2. If the noise is continuous, adjust the clutch.

PROBLEM: The rear wheels spin over uneven terrain.

1. Check the front axle. If the front axle does not freely pivot, loosen the axle bolt(s).

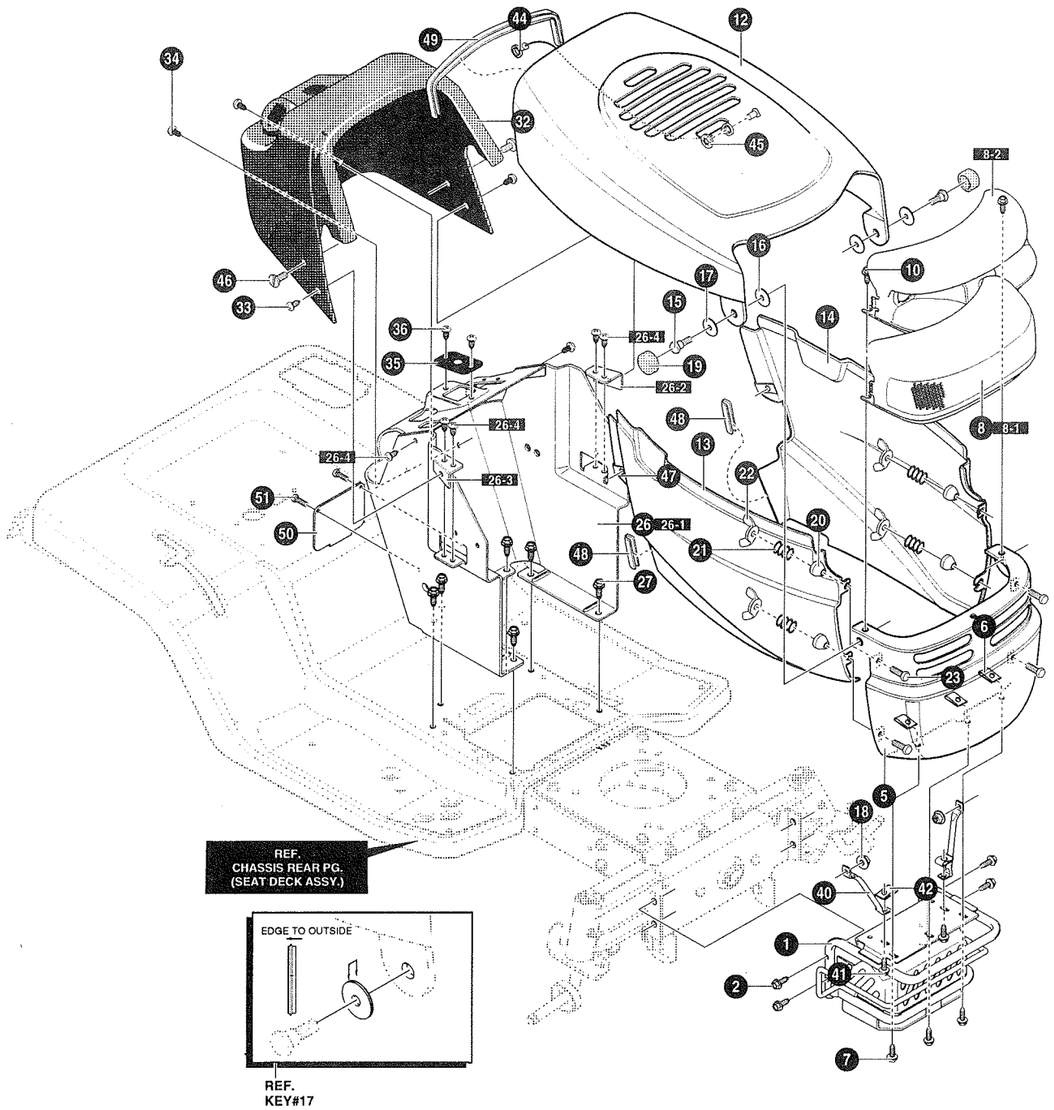

NOTE: ALWAYS USE ORIGINAL EQUIPMENT PARTS. Use of service/replacement parts other than original equipment parts may void your warranty.

ALL UNNUMBERED ITEMS ARE INTERCHANGEABLE WITH OPPOSITE SIDE

343593A

KEY #	PART #	DESCRIPTION	QTY
1	690011-853	ASM. BUMP/GRILLE	1
2	711653	SCREW, 5/16-18X1.50 HHWATAP	4
5	94455-810	GRILLE	1
6	710313	NUT, "J" TINNERMAN #C702-1420	3
7	711642	SCREW, 1/4-20X.63 HHWAWTAP	3
8	95234	ASM., LENS & REFLECTOR	1
8-1	94459	LENS	1
8-2	94460	REFLECTOR	1
10	710197	SCREW, 1/4-14X.50PANCR	2
12	690052-810	ASM., HOOD W/STUDS	1
13	94458-810	PANEL, SIDE RH	1
14	94457-810	PANEL, SIDE LH	1
15	710184	BOLT, .497X.215HHSH 3/8-16	2
16	710067	WASHER, PLASTIC	2
17	690114	PIVOT, BASE	2
18	711622	NUT, 3/8-16 HWDFLLK MACK	2
19	690113	CAP, PIVOT	2
20	94474	QUICK RELEASE-CAM	4
21	710314	SPRING, COMP	4
22	325232	NUT, WING 1/4-20 NYLON	4
23	313674	SCREW, 1/4-20X1.25	4
26	95291-810	ASM. CONSOLE	1
26-1	95173	CONSOLE, W EXT/HOLE	1
26-2	94465	BRACKET, LH	1
26-3	94464	BRACKET, RH	1
26-4	710196	SCREW, 10-24X.500 TRSEGI	6
27	711606	SCREW, 5/16-18X.75 HHWATAP	6
32	690040	DASH	1
33	711629	SCREW, 10-24X.500 TRSEGI	2
34	711629	SCREW, 10-24X.500TRSEGI	2
35	94075	STEERING BRACKET	1
36	710197	SCREW, 1/4-14X.50 PANCR	2
40	94519-810	STRUT, GRILLE	2
41	711642	SCREW, 1/4-20X.63 HHWATAP	2
42	710979	SPEED NUT	2
44	643129	LANYARD HOOD	1
45	711677	PUSHNUT, .250DIA.	1
46	711674	SCREW, 1/4-20X.63PHPNHD	2
47	710313	NUT, "J" TINNERMAN	2
48	779022	TRIM PIECE PLASTIC (2 REQUIRED)	4.75 IN.
49	779024	TRIM PIECE PLASTIC	26.80 IN.
50*	93007-810	ACCESS PANEL	1
51	711629	SCREW, 10-24X.500TRSEGI	2
	711821	OWNER'S MANUAL	1

* on as - no code
-860
E700
F200

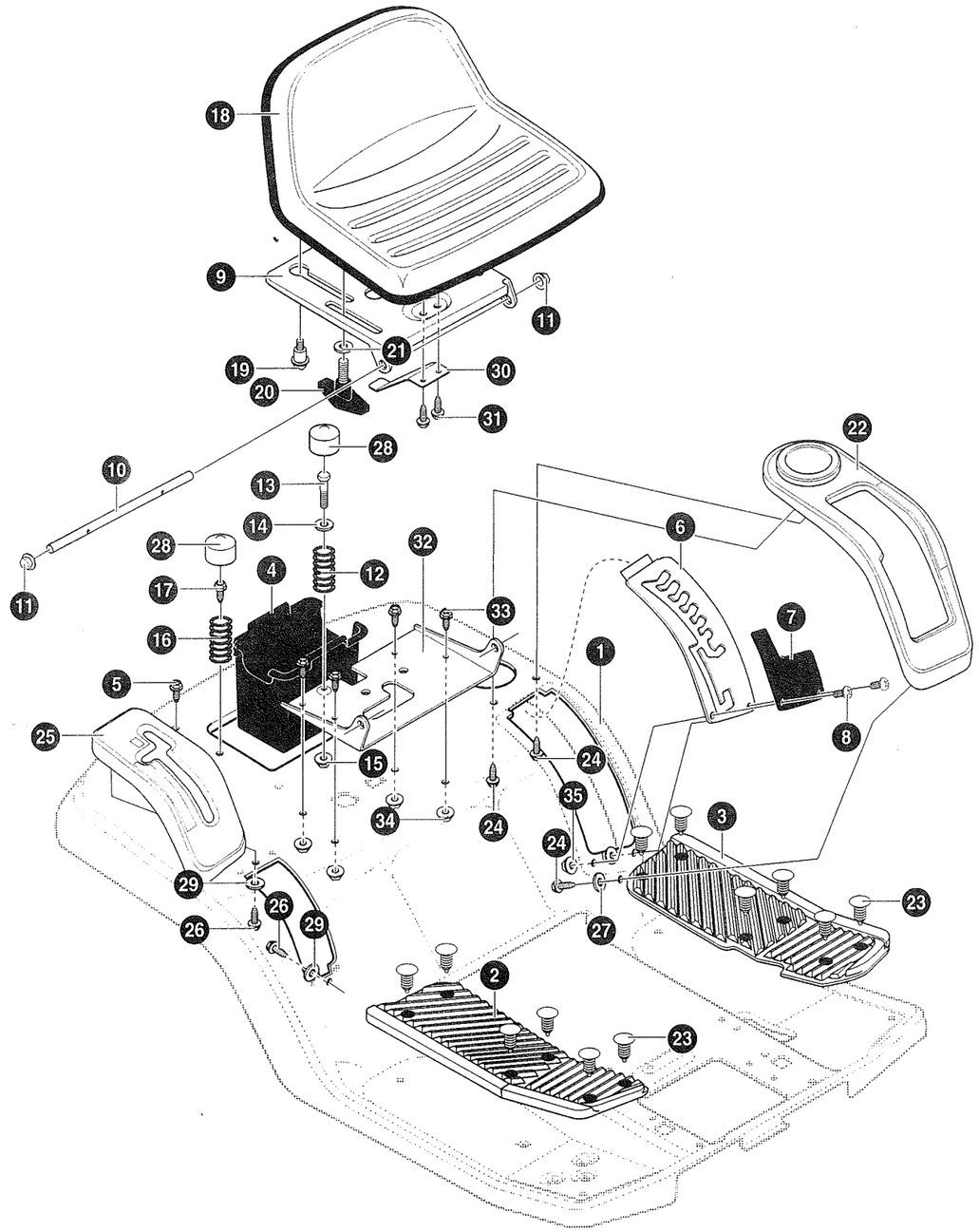

NOTE: ALWAYS USE ORIGINAL EQUIPMENT PARTS. Use of service/replacement parts other than original equipment parts may void your warranty.

ALL UNNUMBERED ITEMS ARE INTERCHANGEABLE WITH OPPOSITE SIDE

343693A

KEY NO.	PART NO.	DESCRIPTION	QTY
1	94628-810	SEAT DECK, LARGE	1
2	95409	FOOTREST PAD RH	1
3	95408	FOOTREST PAD LH	1
4	94069	CONTAINER, BATTERY	1
5	711642	SCREW,1/4-20X .63	2
6	94886	PLATE,LIFT DETENT	1
7	-	NOT USED ON THIS UNIT	
8	711629	SCREW, LIFT DETENT LOCKOUT	2
9 *	94154-810	SUPPORT, SEAT	1
10	95294	ZINC HINGE SEAT PIVOT	1
11	711627	NUT, PUSH CAP	2
12	710136	SPRING, COMPRESS 4.57LG X 1.17	1
13	711610	BOLT,SHOULDER 1/4-20	1
14	95293	WASHER CUP	1
15	46931	NUT, 1/4-20 WDFL LOCK	1
16	710109	SPRING,COMPRESS 2.43LG 164X30	2
17	711606	SCREW, 5/16-18X.75	2
18	95415	SEAT	1
19	711654	BOLT, SHOULDER 5/16-18	2
20	711747	BOLT,WING 5/16-18X.50	2
21	711644	WASHER, FLAT.344X .62X.06	2
22	94469	COVER, DETENT W/CUP HOLDER	1
23	309235	FASTENER,RATCHET	12
24	711671	SCREW,1/4-15X.44/.53	3
25	94478	COVER, HAND/FOOT HYDRO	1
26	711671	SCREW, 1/4-15X.44/.53	2
27	71067	WASHER, FLAT .286X .63X.065	1
28	20107	CAP, HUB/SEAT SPRING MO#20107	2
29	71067	WASHER, FLAT .286X.63X.065	2
30	94057	SPRING-LEAF	1
31	711592	SCREW, 1/4-20X .50 WAHHTAP	2
32 **	94153-810	BRACKET, PIVOT SEAT	1
33	711606	SCREW, 5/16-18X.75	4
34	711634	NUT, 5/16-18 WDFLLK	4
35	314159	NUT, #10-32 CTRLK	2

* on as E700
** on as E700

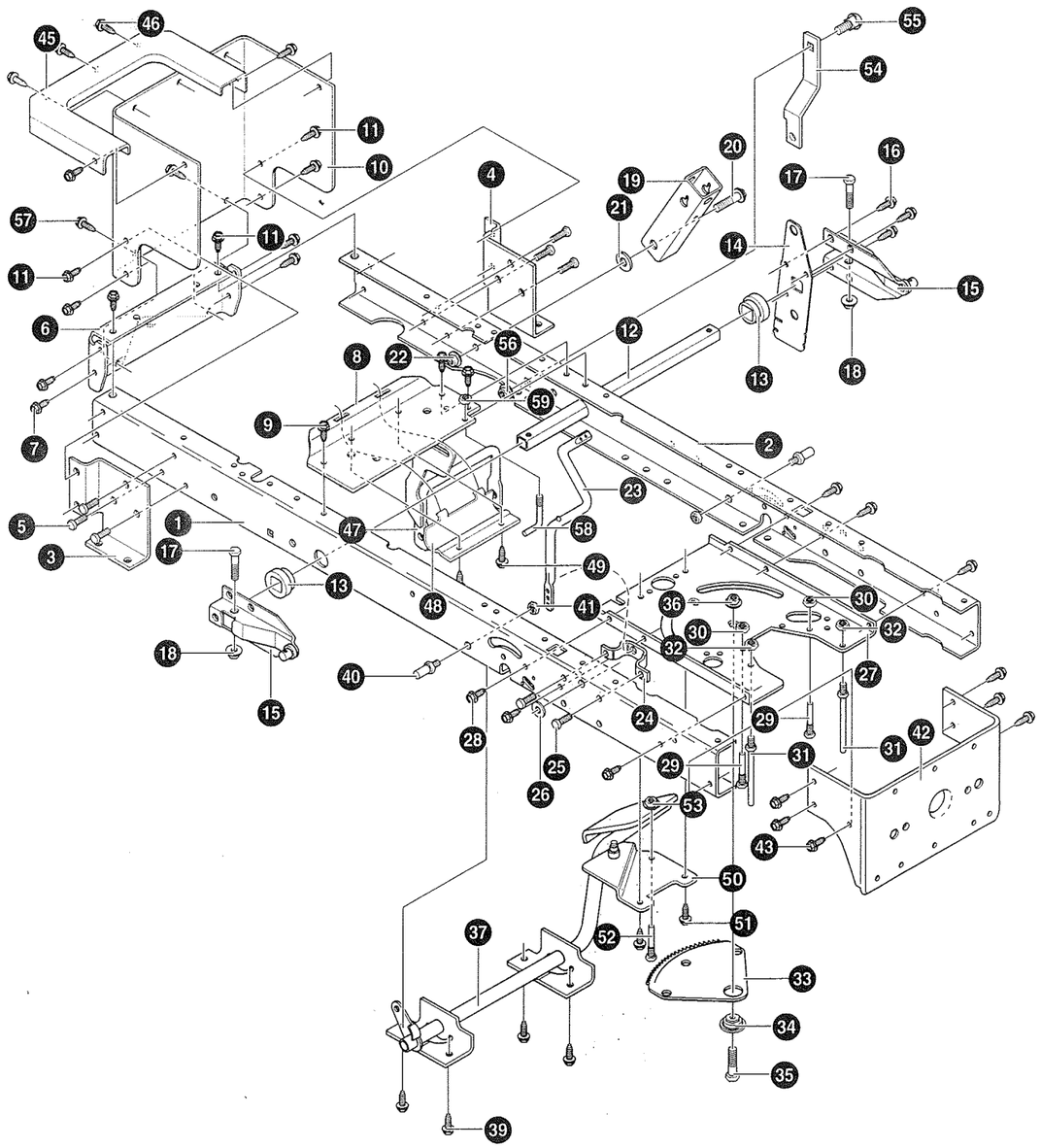

NOTE: ALWAYS USE ORIGINAL EQUIPMENT PARTS. Use of service/replacement parts other than original equipment parts may void your warranty.

ALL UNNUMBERED ITEMS ARE INTERCHANGEABLE WITH OPPOSITE SIDE

343627B

KEY NO.	PART NO.	DESCRIPTION	QTY
1	95110	FRAME,RAIL RH	1
2	95111	FRAME,RAIL LH	1
3	94184	BRACKET, TRANSAXLE RH	1
4	94185	BRACKET, TRANSAXLE LH	1
5	710079	SCREW, 5/16-18X.75HHWATAP	6
6	94002	HITCH PLATE	1
7	710079	SCREW, 5/16-18X.75HHWATAP	4
8	94431	BRACKET, IDLER/TRUNNION SUPP	1
9	710079	SCREW 5/16-18X.75HHWATAP	3
10	94187	PLATE, REAR LARGE SEAT DECK	1
11	710079	SCREW, 5/16-18X.75 HHWATAP	4
12	94063	TUBE, LIFTER	1
13	94065	BUSHING, LIFT TUBE	2
14	94030	PLATE-LIFT ARM	1
15	94180	ASSY, LIFT ARM LEVER	2
16	710106	SCREW, 5/16-18X.50WHHTAP (26X49)	3
17	710310	SCREW, 5/16-24X1.25	2
18	710080	NUT, 5/16-24 NF-2 HEXFLLK	2
19	94015	BRACKET, PIVOT	1
20	710000	BOLT, .562X1.563 HHSH 3/8-16	1
21	710130	FLATWASHER .406ID (17X191)	1
22	710140	NUT, 3/8-16 HWDFLLK MACK 15X84	1
23	94019	CRANK, PTO (DRILLED)	1
24	94005	BRACKET, BELL CRANK	1
25	710079	SCREW, 5/16-18X.75HHWATAP	2
26	120395	FLATWASHER .469X.92X.065	1
27	94003	PLATE, STEERING MOUNTING	1
28	710079	SCREW, 5/16-18X.75HHWATAP	6
29	93349	SCREW GUIDE 5/16-18	2
30	710204	NUT, 5/16-18 HEXWEFLLK WHIZ	2
31	94066	SCREW-GUIDE	2
32	710204	NUT, 5/16-18 HEXWDFLLK WHIZ	2
33	94121	SECTOR GEAR	1
34	94123	BEARING, SECTOR GEAR	1
35	710312	SCREW, 5/16-18X1.00 HHC	1
36	710105	NUT, 5/16-18 HKEPS 15X113	1
37	94632	ASSEMBLY, BRAKE LEVER	1
39	710079	SCREW, 5/16-18X.75 HHWATAP	4
40	94067	PIN, THREADED SHOULDER	2
41	45171	NUT,3/8-16HWDFLWHIZ-LOCK	2
42	94013	BRACKET, HANGER REAR	1
43	710079	SCREW, 5/16-18X.75 HHWATAP	6
45	94186	TOP, REAR PLATE LARGE SEAT DECK	1
46	710196	SCREW 10-24X.500TRSEGI	5
47	94791	YOKE ASSY-TRUNNION PEERLESS	1
48	94434	CLAMP, TRUNNION PIVOT PEERLESS	1
49	710079	SCREW, 5/16-18X.75 HHWATAP	2
50	94409	ASSY, IDLER INTERMEDIATE	1
51	710708	BOLT, 5/16-18X.5 HXFLCA	2
52	93349	ZINC SCREW GUIDE 5/16-18	1
53	710204	NUT, 5/16-18 HEXWDFLLK WHIZ	1
54	94433	TORQUE STRAP - LEFT (PEERLESS)	1
55	57072	BOLT, 5/16-18X.63 CARRLN	1
56	710205	NUT, 5/16-18 WDFLLK (15X88)	1
57	710199	SCREW. 5/16-18X.5 HXFLCA	2
58	94781	SCREW-GUIDE	1
59	710204	NUT, 5/16-18 HEXWDFLLK WHIZ PL	1

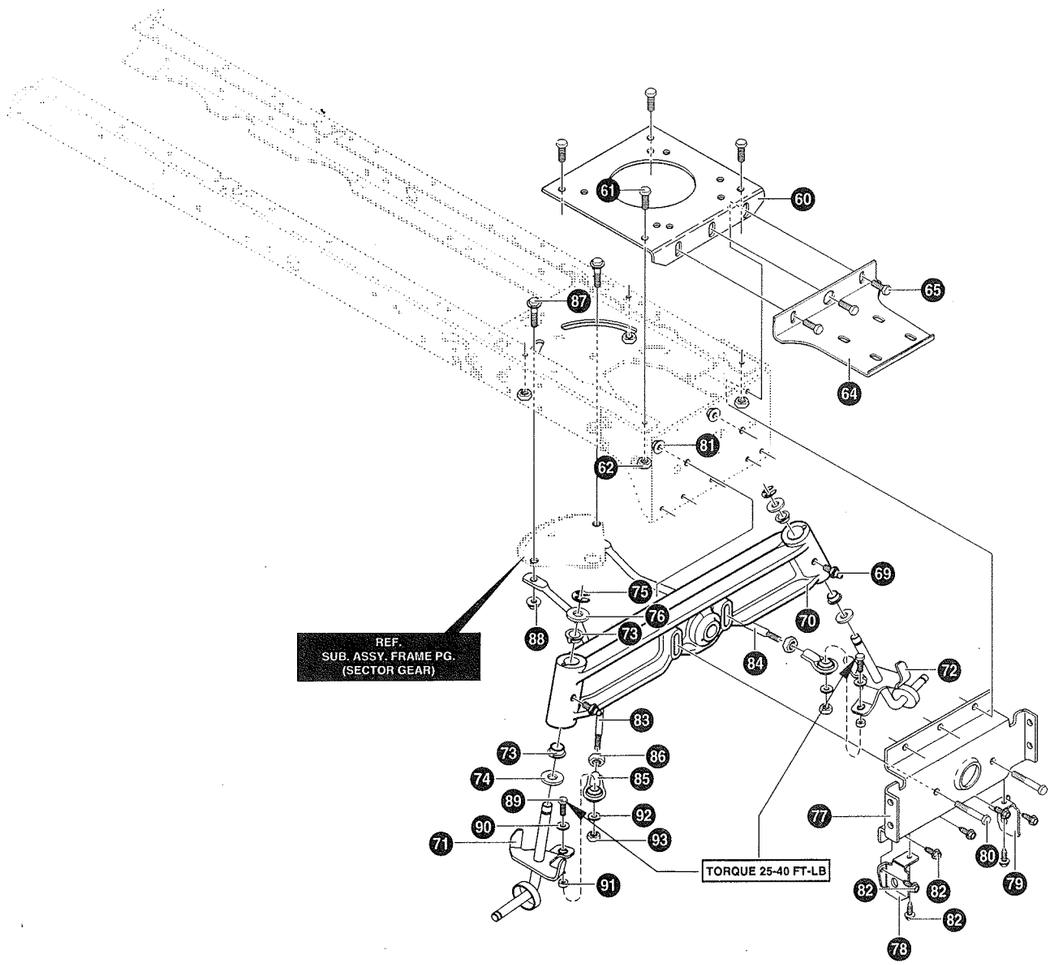

NOTE: ALWAYS USE ORIGINAL EQUIPMENT PARTS. Use of service/replacement parts other than original equipment parts may void your warranty.

ALL UNNUMBERED ITEMS ARE INTERCHANGEABLE WITH OPPOSITE SIDE

343627B

KEY NO.	PART NO.	DESCRIPTION	QTY
60	94006	PLATE, ENGINE	1
61	710079	SCREW, 5/16-18X.75 HHWATAP	4
62	710205	NUT, 5/16-18 WDFLLK (15X88)	4
64	94307	BRACKET, MUFFLER	1
65	710079	SCREW, 5/16-18X.75 HHWATAP	3
69	706	ZERK, GREASE FITTING	2
70	94203	AXLE, FRONT CAST IRON	1
71	94732	SPINDLE, RH/STD. SPIN/NO BRG.	1
72	94733	SPINDLE, LH/STD. SPIN/NO BRG.	1
73	92527	BEARING, SPINDLE	4
74	710129	WASHER, FLAT .766IDX.62ID	2
75	710103	E-RING .574IDX.050/.750 SH 11X3	2
76	710088	WASHER, FLAT .765X1.81X.059	2
77	94007	HANGER, AXLE	1
78	94026	HANGER DECK RH	1
79	94027	HANGER DECK LH	1
80	710081	SCREW 5/16-24X2.75	2
81	710080	NUT, 5/16-24 NF-2 HEXFLLK	2
82	710079	SCREW 5/16-18X.75HHWATAP	7
83	94767	ROD, DRGLNK/RH/ADJUST-5/8"	1
84	94768	ROD, DRGLNK/LH/ADJUST-5/8"	1
85	94766	TIE ROD END, 1/2-20	2
86	7058	NUT, 1/2-20 HXJAM	2
87	710440	BOLT, HHSH (9X57)	2
88	710140	NUT, 3/8-16 HWDFLLK MACK 15X84	2
89	310364	BOLT, .500X1.18 HHSH 3/8-16	2
90	315072	WASHER, FLAT .515X1.37X.119	2
91	319618	SPACER, SLEV .515X.70X.	2
92	301188	WASHER, FLAT .378X.75X.08	2
93	780072	NUT, 3/8-16 REGHEXCTRLK	2

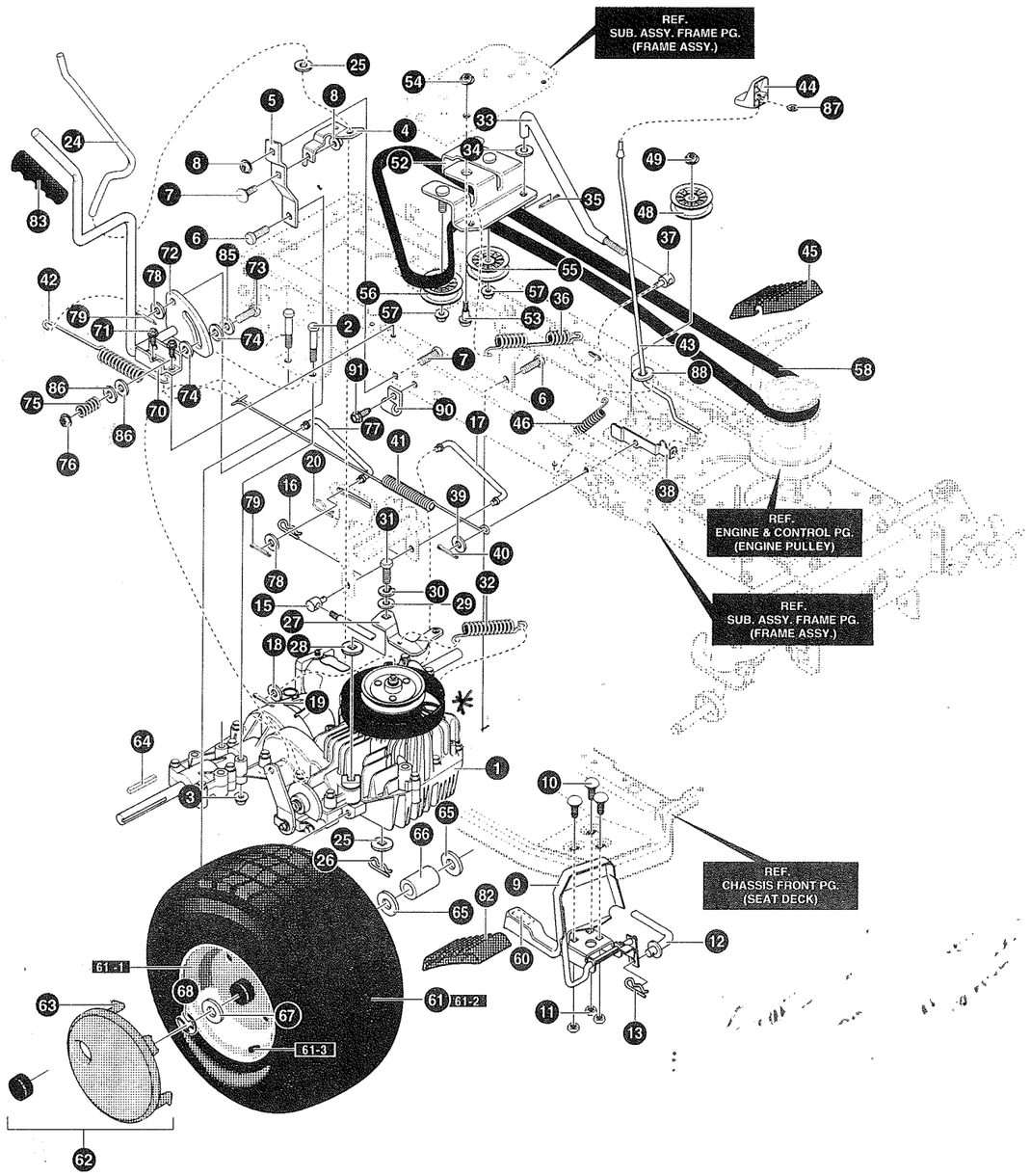

NOTE: ALWAYS USE ORIGINAL EQUIPMENT PARTS. Use of service/replacement parts other than original equipment parts may void your warranty.

ALL UNNUMBERED ITEMS ARE INTERCHANGEABLE WITH OPPOSITE SIDE

343368A

KEY NO.	PART NO.	DESCRIPTION	QTY
1	*	TRANSAXLE, PEERLESS HYDRO 205-024	1
2	711669	SCREW, 5/16-18X2.50	4
3	711634	NUT, 5/16-18 WDFLLK	4
4	94429-853	BRACKET, DISCONNECT	1
5	94432-853	TORQUE STRAP	1
6	710268	SCREW, 5/16-18X.75 WAHHTAP	2
7	711661	BOLT, 5/16-18X.63 CARRLN	2
8	711634	NUT, 5/16-18 WDFLLK	2
9	690013-853	ASSEMBLY, PEDAL (PEERLESSS)	1
10	711688	BOLT, 5/16-18X.75 CARRSN	3
11	711633	NUT, 5/16-18 HEXWDFLLK WHIZ	3
12	95278	ROD, PEDAL LINK (PEERLESS)	1
13	711676	HAIR PIN	1
15	711594	ADJUSTING NUT 1/2-13	1
16	711682	PIN, HAIR .38DIAX1.64LG	1
17	95279	ROD HYDRO LINK (PEERLESS)	1
18	711617	WASHER, FLAT (17X91)	1
19	711614	PIN, COTTER .094DIAX.75 30X20	1
20	711676	PIN, HAIR (31X4)	1
24	95298	ROD DISCONNECT	1
25	711644	FLATWASHER .344X.62X.06	2
26	711614	PIN, COTTER .094DIAX.75 30X20	1
27	95299	ARM DISCONNECT	1
28	710346	WASHER .388/.393SQ.X1.00X.065	1
29	710657	WASHER, FLAT .256X.75X.130Z	1
30	710249	WASHER, (18X32)	1
31	710345	SCREW 1/4-28X.750HHCNYLK	1
32	710330	SPRING, EXTENSION 2.26LG	1
33	95297	ROD, CLUTCH	1
34	711644	WASHER, FLAT .344X.62X.06	1
35	711614	PIN, COTTER .094DIAX.75 30X20	1
36	710707	SPRING, CLUTCH VST205 HYDRO	1
37	711596	NUT, ADJUSTING	1
38	690048	LATCH, PARK BRAKE	1
39	711623	WASHER, FLAT .406X.81X16GA	1
40	711614	PIN, COTTER .094DIAX.75 30X20	1
41	710333	SPRING, EXTENSION 23.10LG	1
42	710353	SPRING, TENS 3.984X.530	1
43	95108	ROD, PARKING BRAKE	1
44	95315	KNOB, PARKING BRAKE	1
45	95220	PAD, CLUTCH/BRAKE DELUX	1
46	711560	SPRING, TENSION	1
48	91179	PULLEY, IDLER 2.75	1
49	711622	NUT, 3/8-16 HWDFLLK MACK 15X84	1
52	95305	ASM BRACKET IDLER	1
53	711613	BOLT .50X.75 HHSH 3/8-16 9X39	1
54	711622	NUT, 3/8-16 HWDFLLK MACK 15X84	1
55	91179	PULLEY, IDLER 2.75 DIA	1
56	91178	PULLEY, V-IDLER 3"	1
57	711622	NUT, 3/8-16 HWDFLLK MACK 15X84	2
58	710531	BELT, MOTION DRIVE HYDRO 37X61	1
60	93249	PAD, TOE SANDPIPER	1
61	692300	TIRE & RIM 20X10-8	2
61-1	338524	RIM	2
61-2	338527	TIRE 20X10-8	2
61-3	338512	VALVE STEM	2
62	94618	HUB CAP	2
64	52928	KEY, SQUARE .187SQX2.25LG	2
65	711648	WASHER, FLAT .765X1.62X.065Z	4
66	95274	SPACER, .87X1.78	2
67	711758	WASHER, FLAT .765X1.81X.059	2
68	710103	RING, RETEX .57X.05TRU5133-75	2
70	94793-853	BRACKET, MOUNT HAND CONTROL	1
71	711606	SCREW 5/16-18X.75 HHWATAP	2
72	95306	ASM LEVER HAND CRUISE	1
73	711599	BOLT .375X1,59 HHSH 5/16-18X.5	1
74	314944	WASHER, FRICTION FABOND NF343	2
75	335689	SPRING-COMP .875LONGX.0915 WIRE	1
76	711634	NUT, 5/16-18 WDFLLK (15X88)	1
77	690045	LINK, CRUISE CONTROL	1
78	711644	WASHER, FLAT .344X.62X.06 Z	2
79	711614	PIN, COTTER .094DIAX.75 30X20	2
82	94798	PAD, SPEED CONTROL PEDAL	1
83	94498	GRIP, HD HYD 7/16" ID	1
85	711589	WASHER, FLAT .390X1.25X.119	1
86	71072	WASHER, FLAT .406X.81X.066	1
87	711691	PUSHNUT, .240DIA. STUD	1
88	71067	WASHER, FLAT .286X.63X.065	1
90	711742	WIRE RETAINER	1
91	711606	SCREW, 5/16-18X.75 HHWATAP	1

*CONTACT YOUR NEAREST TRANSAXLE DEALER FOR PARTS AND SERVICE.

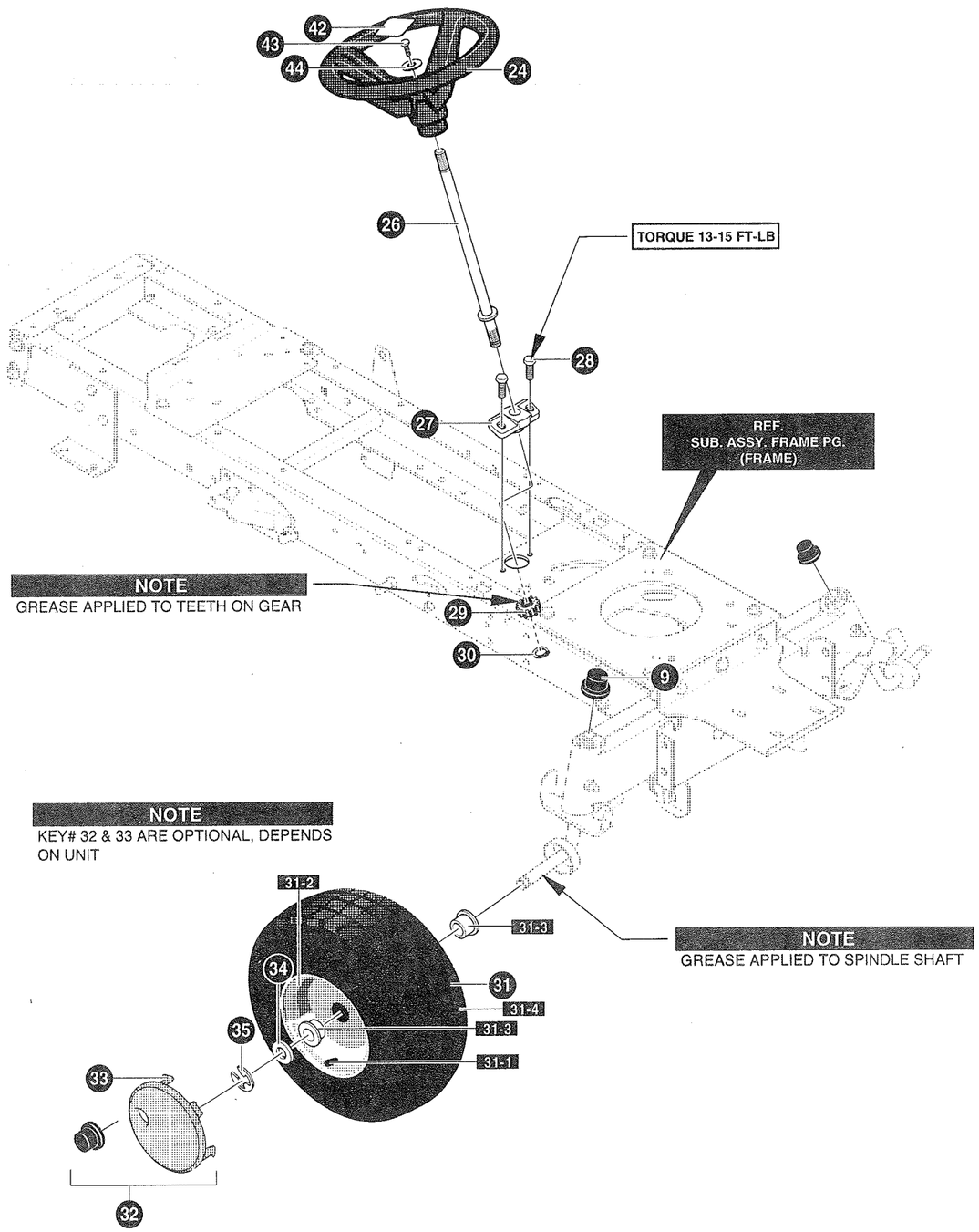

NOTE: ALWAYS USE ORIGINAL EQUIPMENT PARTS. Use of service/replacement parts other than original equipment parts may void your warranty.

ALL UNNUMBERED ITEMS ARE INTERCHANGEABLE WITH OPPOSITE SIDE

344103A

KEY #	PART #	DESCRIPTION	QTY
9	94618	DUST HUB CAP	2
24	95185	STEERING WHEEL	1
26	94520	SHAFT, STEERING BOLT-ON	1
27	94124	BEARING-LOWER	1
28	711606	SCREW, 5/16-18X.75	2
29	94122	GEAR PINNION	1
30	710102	RING, RET E	1
31	692639	TIRE&RIM, 15X6.0X6	2
31-1	338512	VALVE STEM	2
31-2	338517	RIM	2
31-3	338513	BEARING	2
31-4	338515	TIRE 15X6X6	2
32	94618	HUBCAP, AXLE SHAFT	2
33	-	NOT USED ON THIS UNIT	
34	711758	WASHER, FLAT .765X1.81X.059	2
35	710103	E-RING .574IDX.050/.750SH 11X3	2
42	711326	INSERT, 4-SPOKE	1
43	711719	SCREW,1/4-20X .75	1
44	711663	WASHER, FLAT .281X1.25X.06	1

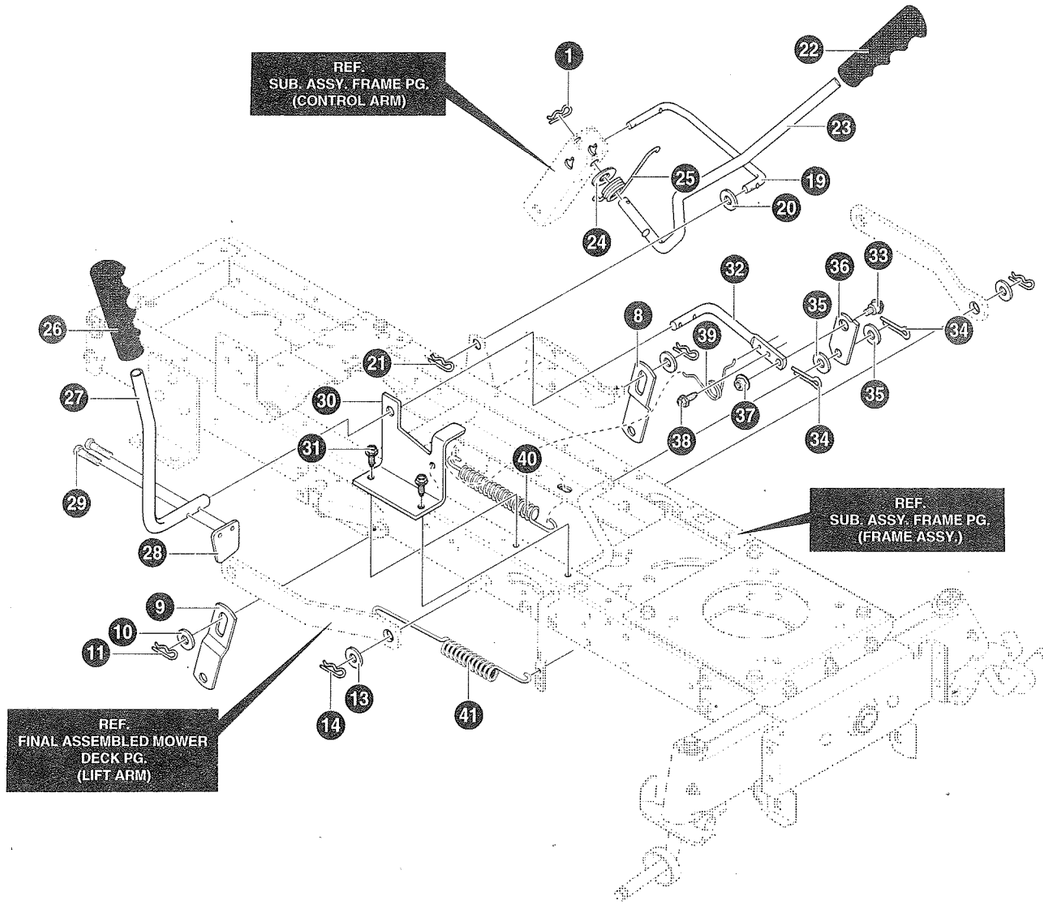

NOTE: ALWAYS USE ORIGINAL EQUIPMENT PARTS. Use of service/replacement parts other than original equipment parts may void your warranty.

ALL UNNUMBERED ITEMS ARE INTERCHANGEABLE WITH OPPOSITE SIDE

343695A

KEY NO.	PART NO.	DESCRIPTION	QTY
1	711676	PIN, HAIR	1
8	94611-853	LINK, LIFT LH	1
9	94053-853	LINK, LIFT RH	1
10	711617	WASHER,FLAT	2
11	711676	PIN, HAIR	2
13	711617	WASHER,FLAT	2
14	711676	PIN, HAIR	2
19	95285	LINK LIFT HANDLE	1
20	711617	WASHER,FLAT	1
21	711676	PIN, HAIR	1
22	94497	GRIP,LIFT	1
23	95296	HANDLE, LIFT	1
24	711616	WASHER, FLAT.550X1.00X11	1
25	710111	TORSION SPRING .657LG (166X40)	1
26	94496	GRIP, PTO 5/8"	1
27	690126	PTO HANDLE	1
28	95284	ZINC PADDLE, SWITCH	1
29	711621	SCREW, THD FORM.246X1.050LG	2
30	94018-853	BRACKET, PTO	1
31	780055	SCREW, 5/16-18X.50	2
32	95283	ZINC LEVER, PTO	1
33	711613	BOLT.50X.75HHSH3/8-16	1
34	711659	PIN, HAIR .072 DIAX1.13LG	2
35	711615	WASHER, FLAT.518X.87X16	2
36	95282	LINK PTO	1
37	711622	NUT,3/8-16	1
38	711606	SCREW, 5/16-18X.75	1
39	710141	TORSION SPRING .33LG (166X39)	1
40	710311	SPRING, TENSION	1
41	710208	EXTENSION SPRING (165X119)	1

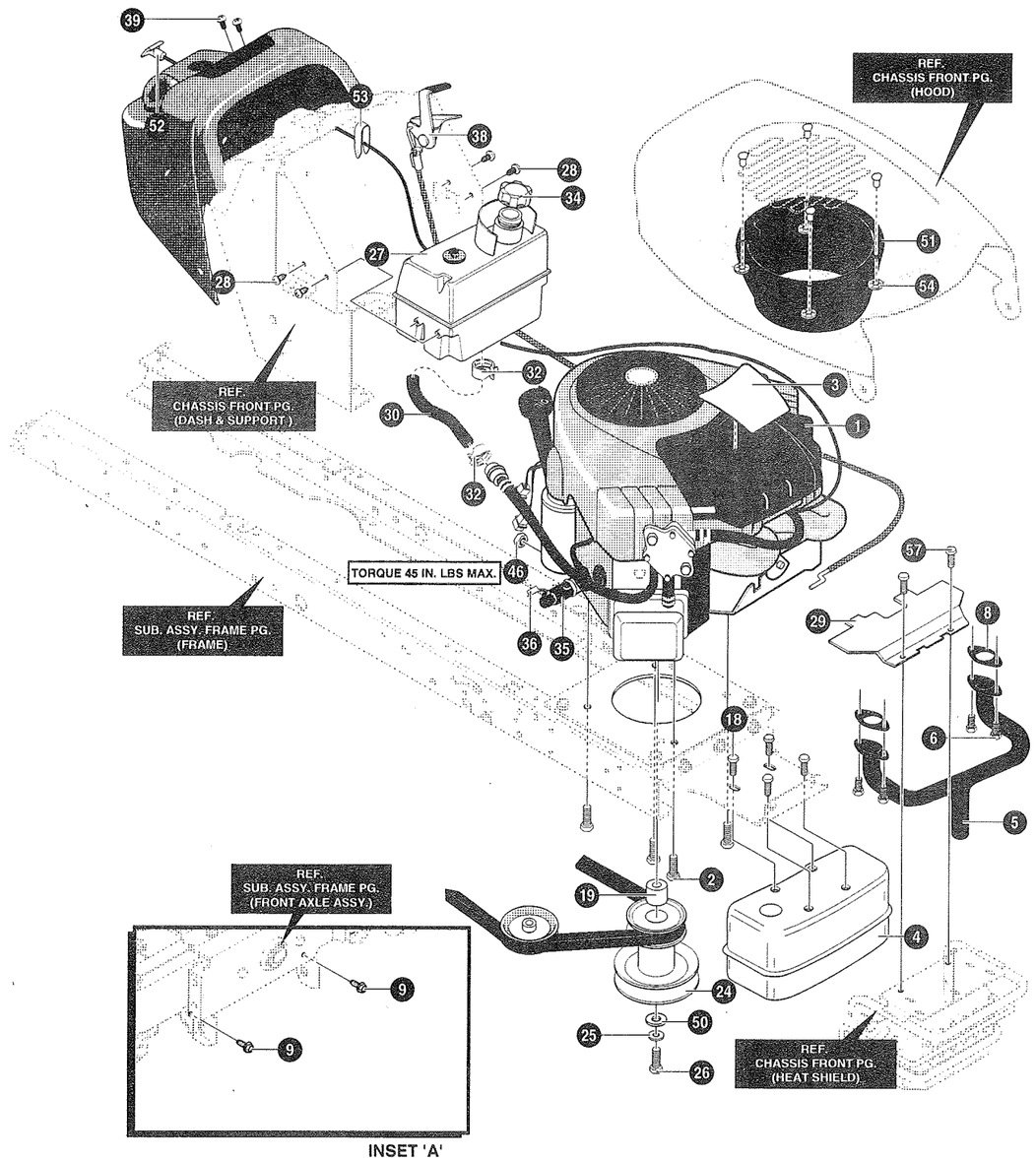

NOTE: ALWAYS USE ORIGINAL EQUIPMENT PARTS. Use of service/replacement parts other than original equipment parts may void your warranty.

ALL UNNUMBERED ITEMS ARE INTERCHANGEABLE WITH OPPOSITE SIDE

343592A

Spark Plug QC 12YC

KEY NO.	PART NO.	DESCRIPTION	QTY
1	ENGINE	19HP INTEK	1
2	710199	SCREW, 3/8-16X1.25 WAHHSPTAPP	4
3	711689	DECAL, ENGINE 19HP	1
4	94655	MUFFLER, TWIN CYCLINDER	1
5	95204	TUBE, EXHAUST	1
6	711852	SCREW, (B/S #94755)	4
8	711851	B/S EXHAUST GASKET (B/S #273485)	2
9	711606	SCREW, 5/16-18X.75 HHWATAP	2
18	711642	SCREW, 1/4-20X.63 HHWATAP	4
19	93077	SPACER, SLEV 1.015IDX1.77OD	1
24	95257	PULLEY, STACK ASSY	1
25	120383	WASHER, REGSPTLK .459X.78X.12	1
26	710248	SCREW, 7/16-20NF1.50	1
27	94484	FUEL TANK W/SENSOR 2.8 GAL	1
28	711681	SCREW, 15TPIX	4
29	95250-853	HEATSHIELD	1
30	50118	TUBING, GAS LINE	14 IN.
32	47345	CLAMP, HOSE SCREW TYPE	2
34	92317	FUEL CAP	1
35	325547	OIL DRAIN VALVE ASSEMBLY	1
36	327422	CAP, OIL DRAIN VALVE ASM.	1
38	94501	THROTTLE CONTROL	1
39	711686	SCREW, #8-16X.50 TRCRTAPAB	2
46	711601	NUT, 1/4-20 REGHXJAM	1
50	710247	WASHER, FLAT .480X1.00X.25	1
51	95325	PLENUM, HOOD MOUNT	1
52	690043	CHOKE CONTROL	1
53	314522	CLIP, CHOKE CONTROL	2
54	711677	PUSHNUT, .250DIA.	4
56	711742	RETAINER, .31IDX.62X.03 WIRE	1
57	711592	SCREW, 1/4-20X.50 WAHHTAP	2

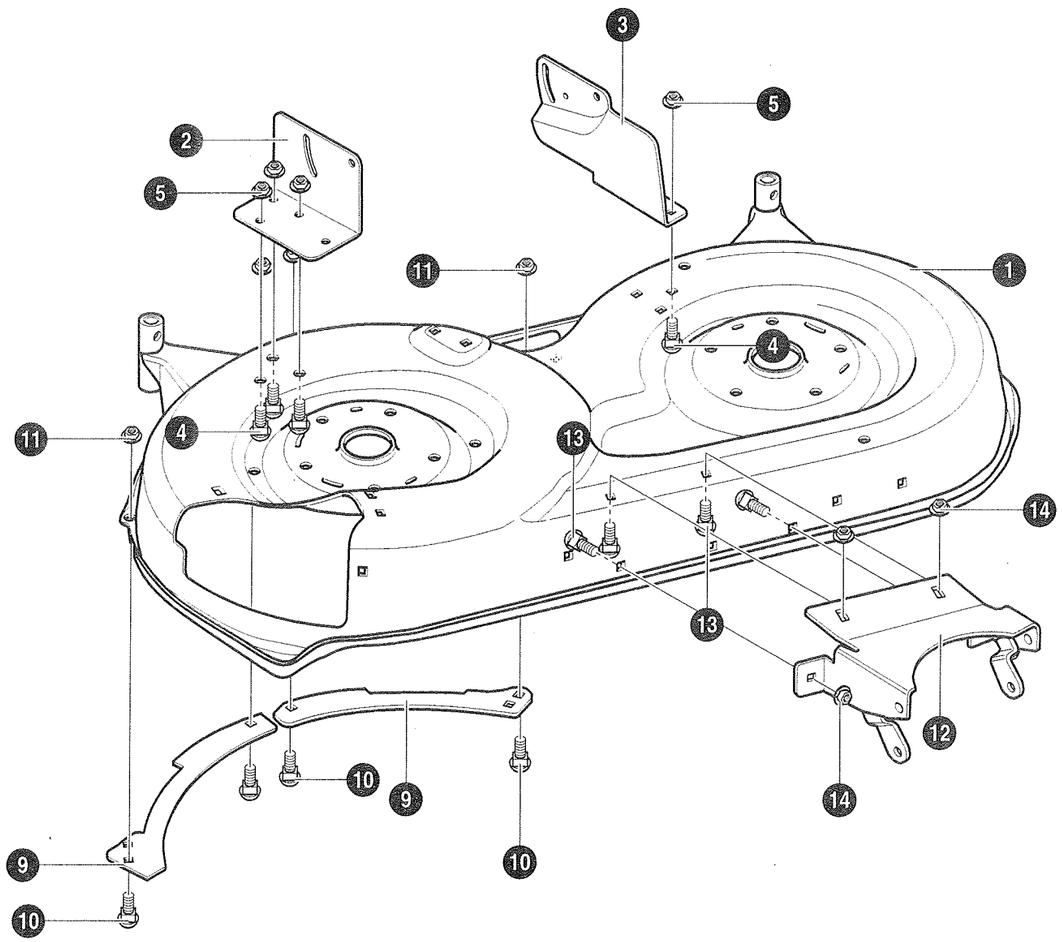

NOTE: ALWAYS USE ORIGINAL EQUIPMENT PARTS. Use of service/replacement parts other than original equipment parts may void your warranty.

ALL UNNUMBERED ITEMS ARE INTERCHANGEABLE WITH OPPOSITE SIDE

344108A

KEY NO.	PART NO.	DESCRIPTION	QTY
1	710144	BRACKET, DECK RH	1
3	94192	BRACKET, DECK LH	1
4	57072	BOLT, 5/16-18X.63 CARR.	5
5	710204	NUT, 5/16-18 HEXWDFLLK WHIZ	5
9	92426	TOE GUARD, FLANGE	2
10	57072	BOLT, 5/16-18X.63 CARR.	2
11	710205	NUT, 5/16-18 WDFLLK (15X88)	2
12	710143	ASSY, FRONT BRACKET ROLLER	1
13	57072	BOLT, 5/16-18X.63 CARR.	4
14	710204	NUT, 5/16-18 HEXWDFLLK WHIZ	4

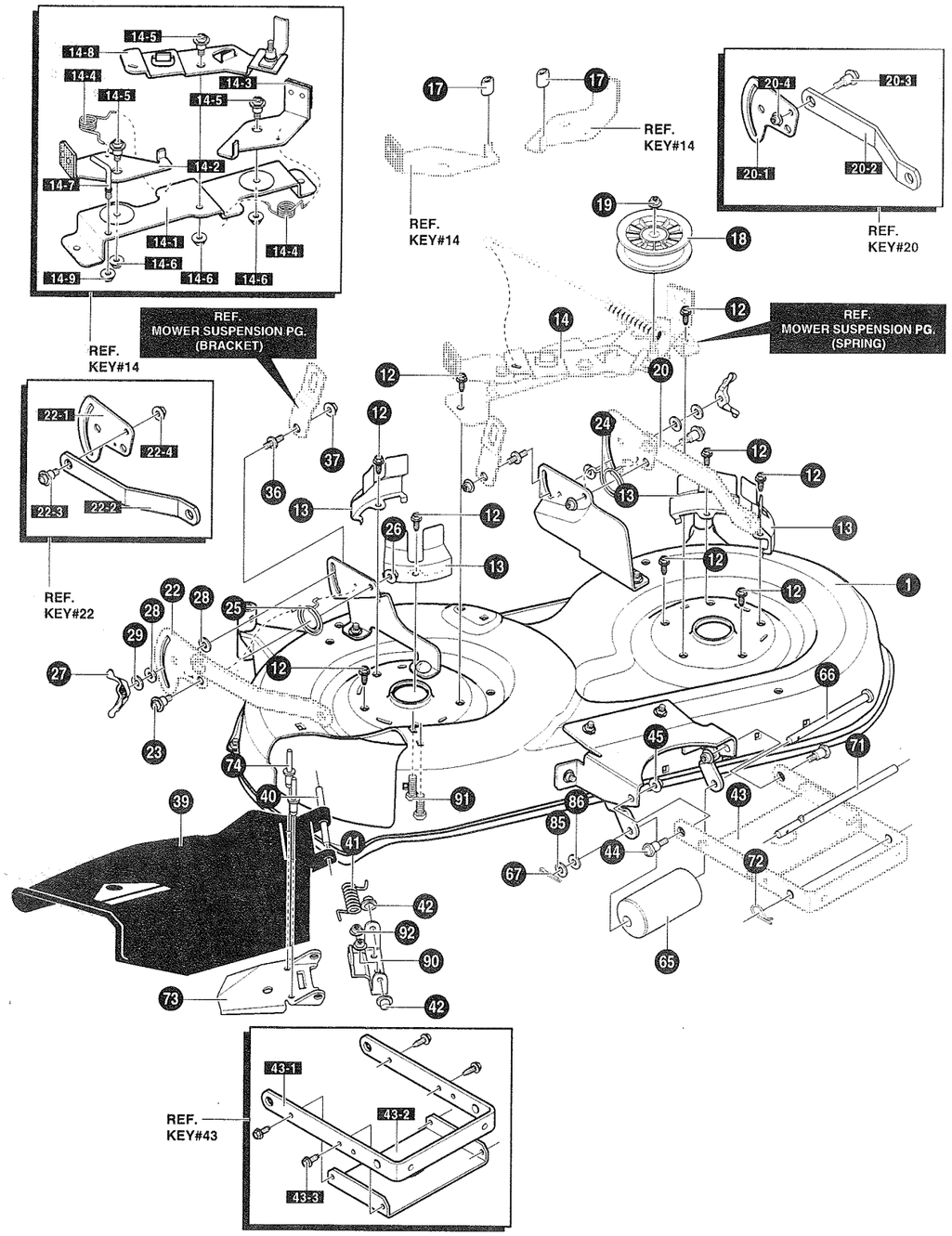

NOTE: ALWAYS USE ORIGINAL EQUIPMENT PARTS. Use of service/replacement parts other than original equipment parts may void your warranty.

ALL UNNUMBERED ITEMS ARE INTERCHANGEABLE WITH OPPOSITE SIDE

344102A

KEY NO.	PART NO.	DESCRIPTION	QTY
1	344108-853	ASSY 42" MOWER DECK DELUXE	1
12	710199	SCREW, 3/8-16X1.25 WAHHSPTAPP	10
13	94051-853	COVER, SEGMENT BELT GUIDE	4
14	94714-853	ASM., BRACKET SUP W/BRAKES 42"	1
14-1	94193	BRACKET, BRAKE MT	1
14-2	94047	ASSY, BRAKE RH	1
14-3	94049	ASSY, BRAKE LH	1
14-4	710227	TORSION SPRING (166X41)	2
14-5	710098	BOLT .50X.75 HHSH 3/8-16 (9X39)	2
14-6	710140	NUT, 3/8-16 HWDFLLK MACK (15X84)	3
14-7	94781	SCREW GUIDE	1
14-8	94177	ASS'Y, IDLER ARM	1
14-9	710205	NUT,5/8-16HWDFLLK	1
17	690073	TUBE, BRAKE TAB PAD (2 REQUIRED)	0.450
18	91801	PULLEY, IDLER BFF 4.75DIA.	1
19	711622	NUT,3/8-16HWDFLLK MACK 15X84	1
20	341594-853	ASM.PLATE,REAR SUS.BRKT.LH	1
20-1	94128	PLATE - SUSPENSION	1
20-2	94055	SUSPENSION BRKT REAR	1
20-3	710095	BOLT, SHOULDER 3/8-16 (9X52)	1
20-4	710140	NUT, 3/8-16 HWDFLLK MACK 15X84	1
22	341593-853	ASM.PLATE,REAR SUS.BRKT.RH	2
22-1	94128	PLATE - SUSPENSION	1
22-2	94055	SUSPENSION BRKT REAR	1
22-3	710095	BOLT, SHOULDER 3/8-16 (9X52)	1
22-4	710140	NUT,3/8-16HWDFLLK MACK 15X84	1
23	711611	BOLT, SHOULDER .375 (9X51)	2
24	710113	SPRING,TORSION .68LG LH 166X43	1
25	710112	SPRING,TORSION .68LG RH 166X42	1
26	711622	NUT,3/8-16HWDFLLK MACK 15X84	2
27	711600	WINGNUT 5/16-18	2
28	94137	PAD, FRICTION	2
29	711628	WASHER, (17X45)	2
36	711595	PIN, HANGER	2
37	711622	NUT, 3/8-16 HWDFLLK MACK	2
39	94687	CHUTE DEFLECTOR	1
40	95303	ROD, CHUTE DEFLECTOR	1
41	710194	SPRING, TORSION .44X2.06X	1
42	711627	NUT, PUSH CAP .375 (28X23)	2
43	690058-853	ASSY., BRACKET & STIFFENER	1
43-1	94058	BRACKET, FRT SUSPENSION	1
43-2	95057	STIFFENER	1
43-3	710079	SCREW, 5/16-18X.75 HHWATAP	4
44	711611	BOLT, SHOULDER .375 (9X51)	2
45	711622	NUT,3/8-16 HWDFLLK MACK	2
65	310071	ROLLER, 6 X.515 I.D.X 2.5 O.D.	1
66	95275	ROD, SUPPORT	1
67	711667	PIN, COTTER .125 DIAX1.00LG	1
71	95295	ROD, HANGER	1
72	711676	HAIR PIN	1
73	64686-853	DEFLECTOR SUPPORT	1
74	711624	RIVET - SEMI .244X.250 (7X125)	2
85	711617	WASHER, FLAT	1
86	30289	WAVE WASHER	1
90	94956-853	BRACKET, CHUTE ATTACH	1
91	711661	BOLT, 5/16-18X.63 CARR.	2
92	711634	NUT, 5/16-18 WDFLLK	2

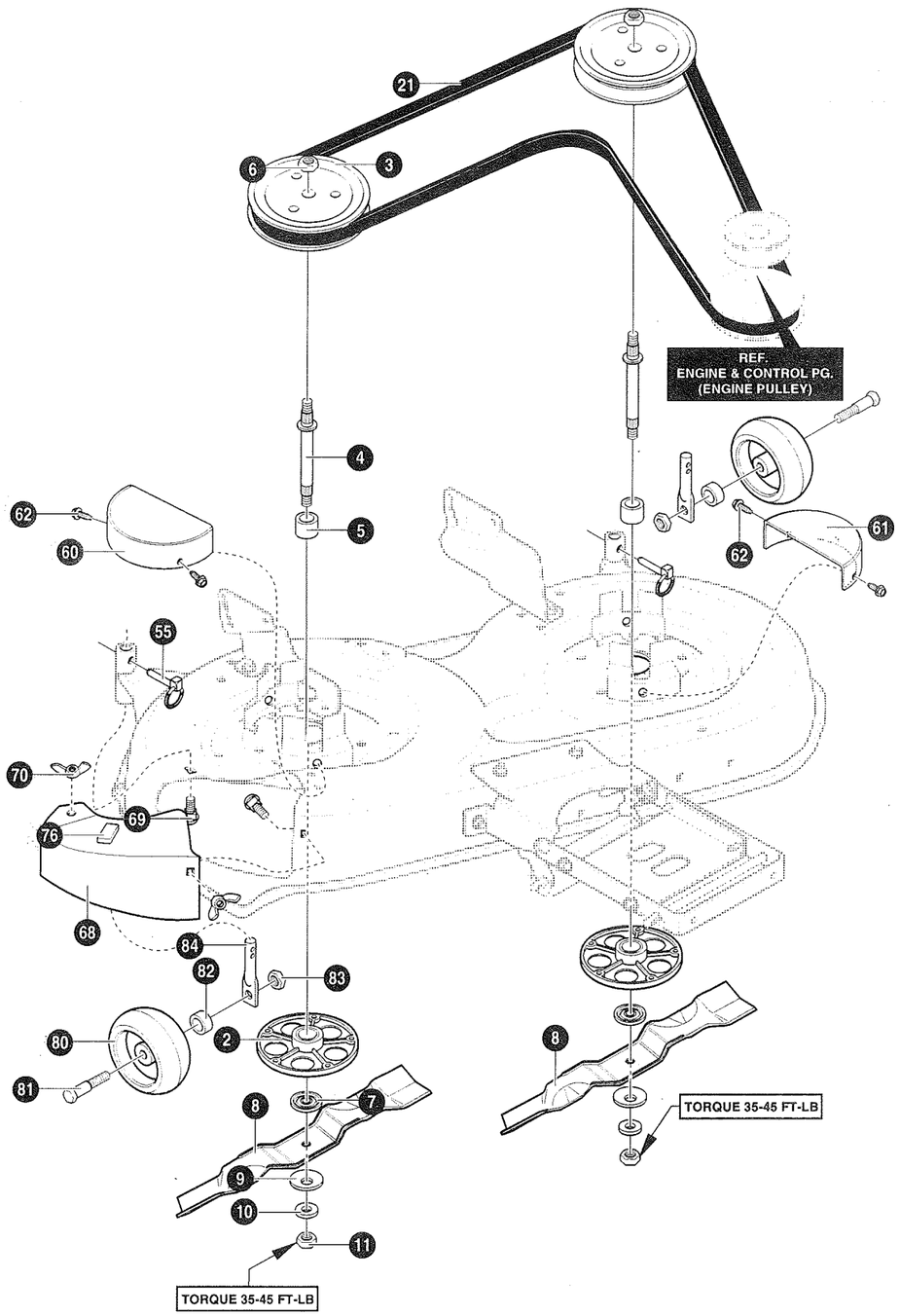

NOTE: ALWAYS USE ORIGINAL EQUIPMENT PARTS. Use of service/replacement parts other than original equipment parts may void your warranty.

ALL UNNUMBERED ITEMS ARE INTERCHANGEABLE WITH OPPOSITE SIDE

344102A

KEY NO.	PART NO.	DESCRIPTION	QTY
2	92574	ASM., JACKSHAFT HOUSING 42"	2
3	95308	PULLEY, 42" INPUT	2
4	94129	JACKSHAFT 7.12LG	2
5	94130	SPACER, .625X.875X1.858	2
6	710191	NUT, 9/16-18 UNF-2B (15X121)	2
7	92466	ADAPTER, DECK/BLADE	2
8	95100 E701	42" (3N1) BLADE	2
9	710118	WASHER, FLAT .625X1.75 17X166	2
10	710117	WASHER, FLAT .625X1.00X.188	2
11	710104	NUT, 9/16 REGHEX (15X100)	2
21	710213	BELT, 42" DECK (37X88)	1
46	92683	GAUGE WHEEL, 4.94DIA.	2
47	711746	BOLT, SPSH 3/8-16X.63	2
48	711622	NUT, 3/8-16 HWDFLLK MACK	2
49	711615	WASHER, FLAT .518X.87X16	2
55	711797	PIN, LYNCH	2
60	94669-853	GUARD, BELT RH	1
61	94668-853	GUARD, BELT LH	1
62	711642	SCREW, 1/4-20C.63HHWATAP	4
68	95080-853	COVER, DISCHARGE MULCH	1
69	711651	BOLT, 5/16-18X.75 CARR.	2
70	711604	NUT, WING 5/16-18 SERR	2
76	318197	PAD, ADHESIVE	1
80	92265	WHEEL, GAUGE	2
81	711657	BOLT, .5X3.27 HHSH 3/8-16	2
82	95188	SPACER, SLEV. NYLON .515X1.00X.70	2
83	41529	NUT, 3/8-16 CTRLK JAM	2
84	95187-853	ROD, GAUGE SHORT	2

Relay MU690527 not shown in Parts list.

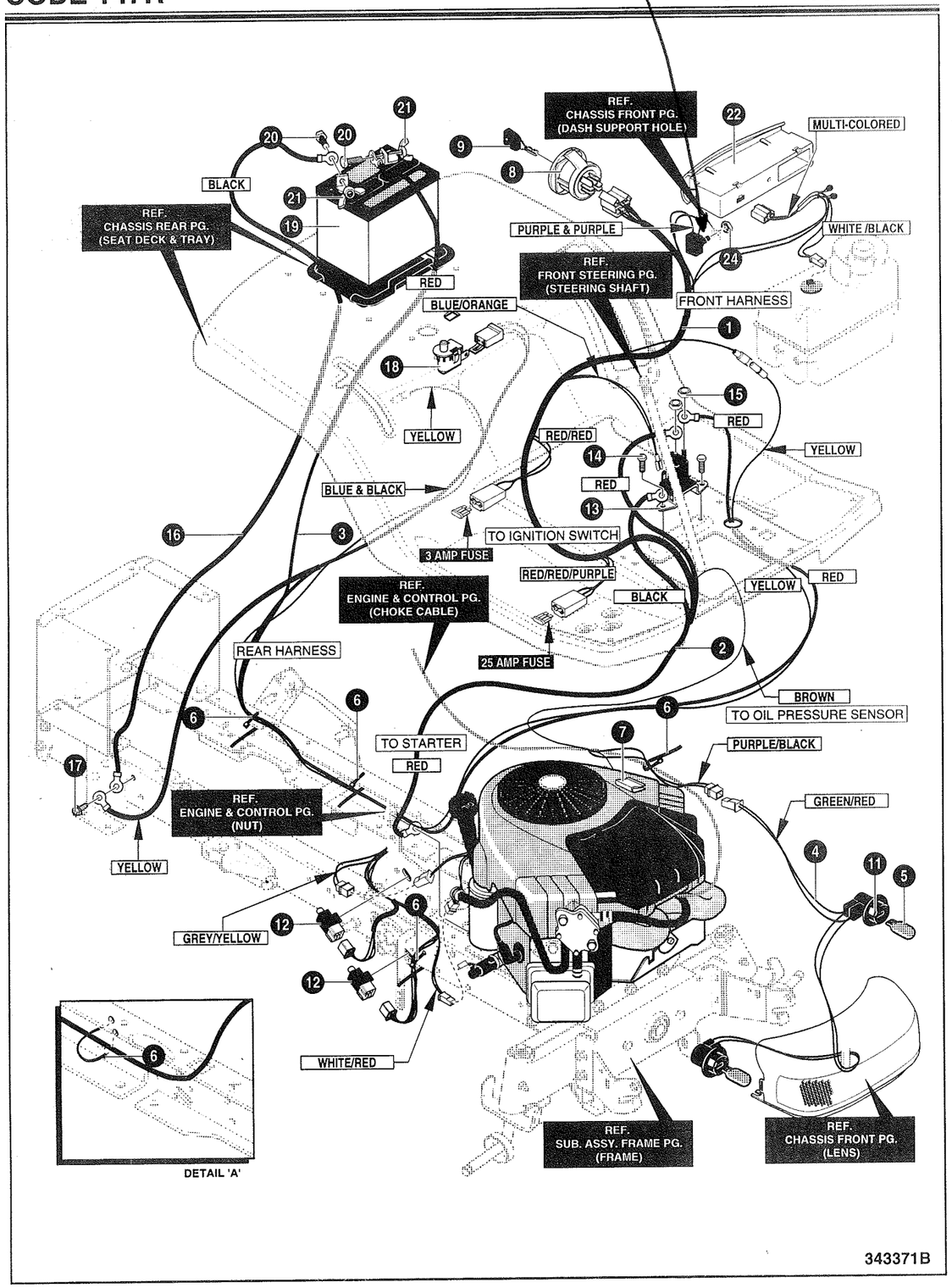

KEY NO.	PART NO.	DESCRIPTION	QTY
1	95202	WIRE HARNESS	1
2	711579	WIRE, LEAD SOLENOID TO STARTER	1
3	340530	WIRE HARNESS, REAR	1
4	340513	WIRE HARNESS, HEADLIGHT	1
5	780216	BULB, HEADLIGHT 1156	2
6	57444	TIE, CABLE BLACK NYLON 5.62L	5
7	55939	WIRE CLIP ADHESIVE	1
8	94762	SWITCH, IGNITION DELTA 7 TERM	1
9	327350	KEY, IGNITION DELTA	1
11	92372	SOCKET, LAMP	2
12	94136	SWITCH LIMIT DELTA	2
13	94613	SOLENOID	1
14	711619	SCREW, HHWATAP 1/4X.50	2
15	711632	NUT, 1/4-20 HEXNYL 15X116	2
16	710228	WIRE, GROUND 24X32	1
17	711619	SCREW, HHWATAP 1/4X.50	1
18	94159	SWITCH, SEAT	1
19	302257	BATTERY 12V 7 PLATE	1
20	711680	BOLT,1/4-20X.63 CARR.	2
21	711636	NUT, WING 1/4-20 NC (14X79)	2
22	94522	DIAGNOSTIC PACKAGE	1
24	711376	NUT, PLASTIC THUMB 3/8-27	1
	302031	FUSE, 15 AMP	

SCHEMATIC WIRING

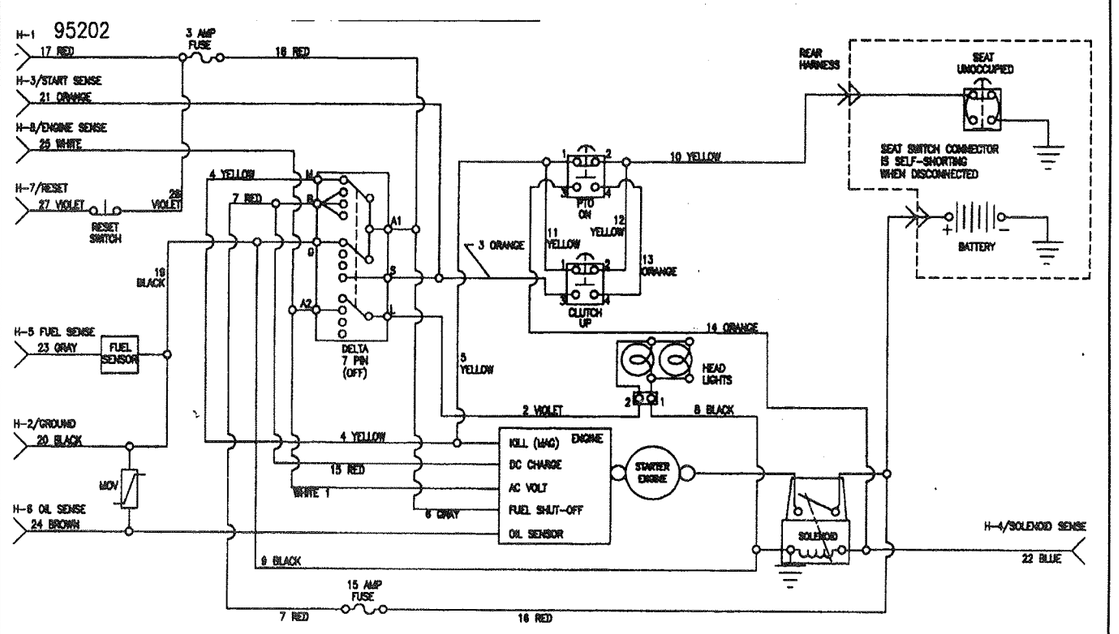

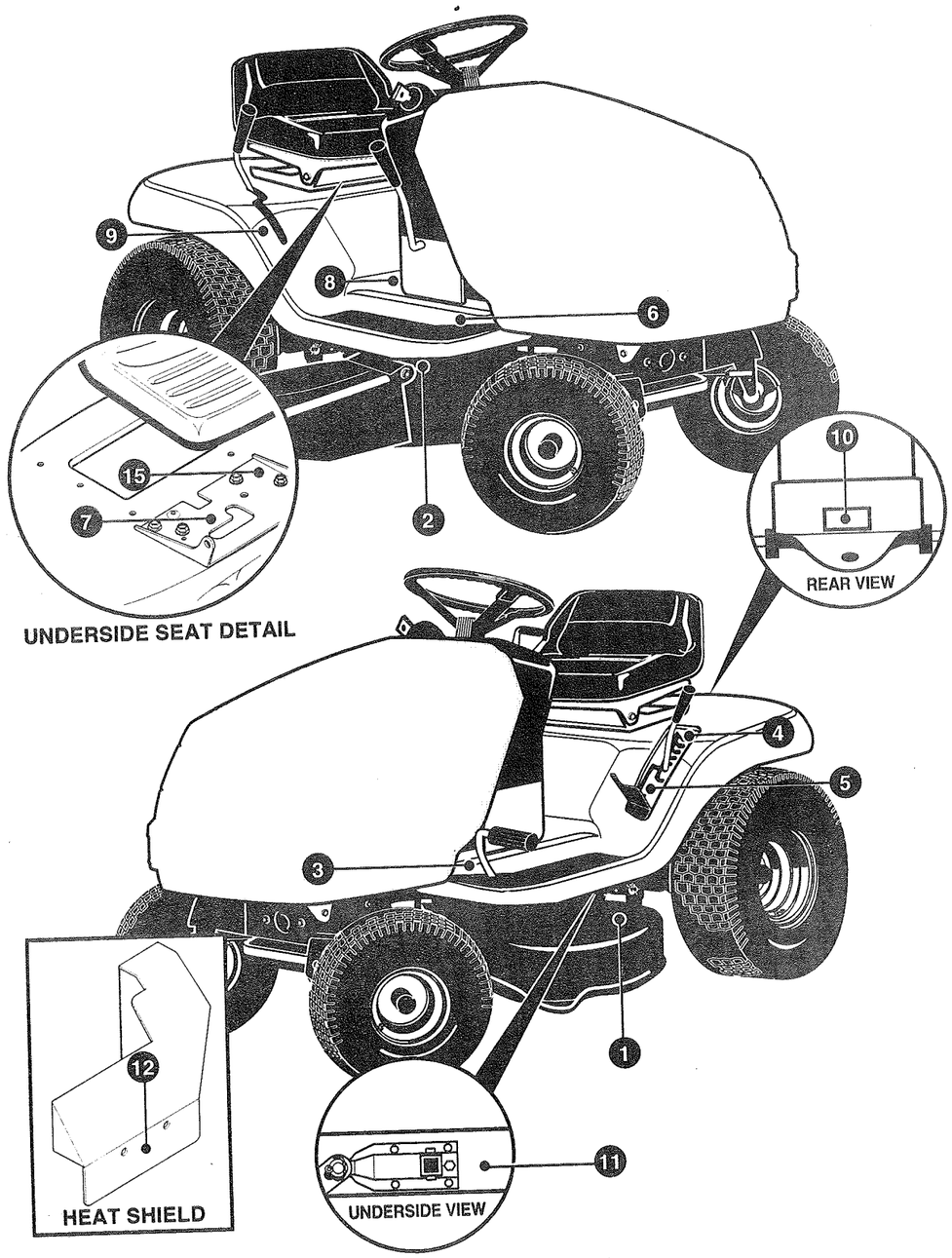

KEY NO.	PART NO.	DESCRIPTION	QTY
1	402700	DECAL, CAUTION DECK LH NO STEP	1
2	402701	DECAL, CAUTION RH CUT HAND	1
3	711419	DECAL, CLUTCH/BRAKE	1
4	710685	DECAL, HEIGHT ADJUST 7-POS.	1
5	711850	DECAL, DECK LEVEL POSITION	1
6	710720	DECAL, AUTODRIVE INSTR DASH RT	1
7	710767	DECAL, HYDRO PUMP	1
8	710534	DECAL, CONS CAUT. M#44X6815	1
9	712269	DECAL, CRUISE CONTROL	1
10	338542	DECAL, DRAWBAR WARN M#44X6138	1
11	710523	DECAL, PINCH POINTS WARNING	1
12	338543	DECAL, HOT SURF WARN M#44X5936	1

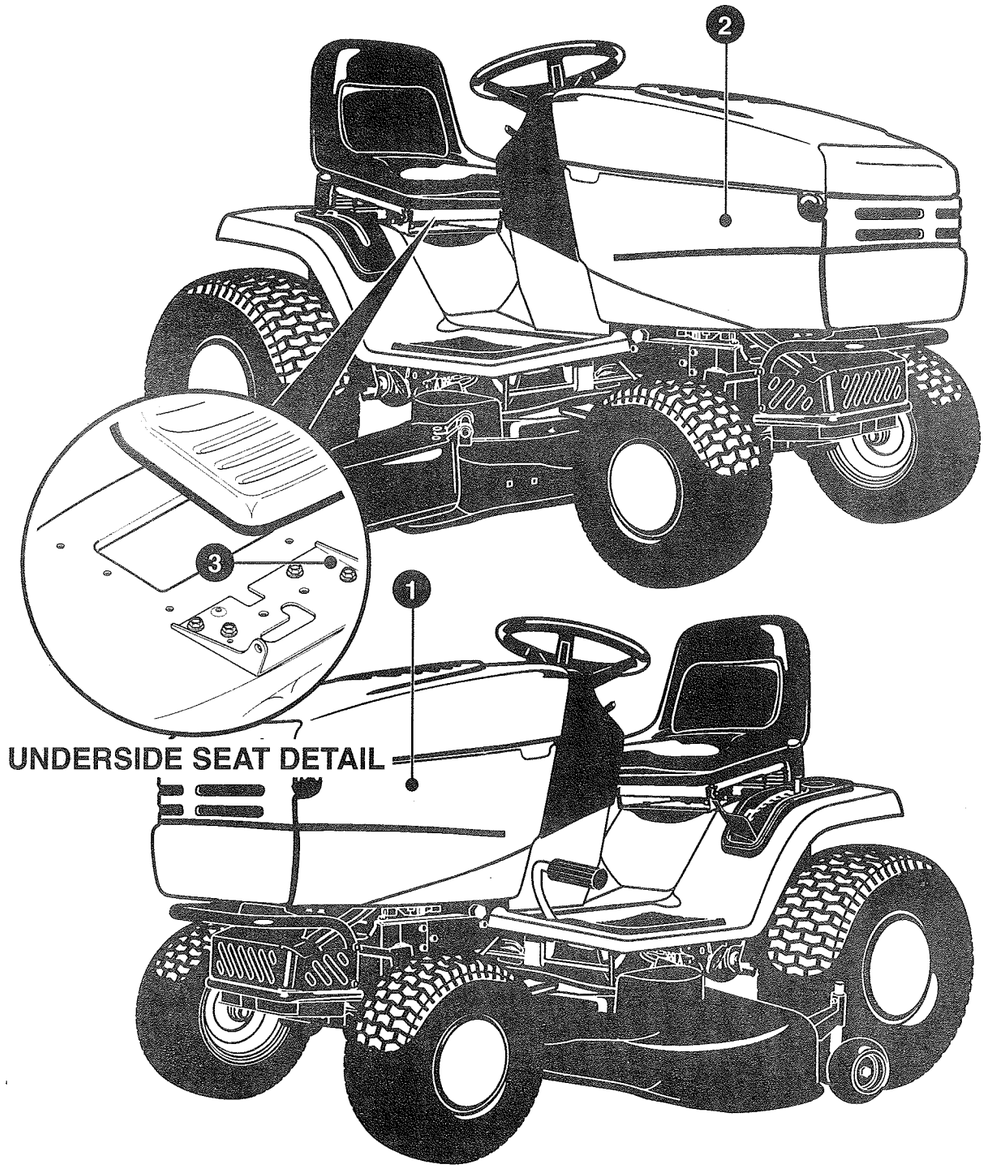

343888A

KEY NO.	PART NO.	DESCRIPTION	QTY
1	712220	DECAL, 19/42 HAYTER RH	1
2	712219	DECAL, 19/42 HAYTERS LH	1
3		REFERENCE ONLY	

NL

INHOUD

INTERNATIONALE PICTOGRAMMEN 46
INFORMATIE VOOR DE EIGENAAR . 47
VEILIGE BEDIENING 47
MONTAGE 48
BEDIENING 49
ONDERHOUD 52
TROUBLESHOOTING SCHEMA 55

BEPERKTE GARANTIE

Hayter Limited geeft de oorspronkelijke gebruiker/koper de garantie dat de machine bij normaal gebruik en voorgeschreven service gedurende een periode van twee jaar vanaf de datum van aankoop vrij is van defecten voortvloeiende uit materialen en/of vakmanschap. Om voor de volledige voordelen van de garantie in aanmerking te komen, moet de garantie-registratiekaart binnen 60 dagen na de datum van aankoop worden geretourneerd. Deze garantie dekt geen motor- of slijtende onderdelen, d.w.z. maaibalken, wielen en banden. Bij enige Twijfel dient u een officiële Hayter-dealer voor verduidelijking te raadplegen. Onderhevig aan de in deze beperkte garantie vermelde voorwaarden en uitzonderingen, zullen wij gedurende de toepasselijke periode enig gegarandeerd onderdeel naar eigen goeddunken repareren of vervangen. Motorfabrikanten kennen hun eigen garantie en voorzien in service middels hun eigen officiële dealernet. Ingeval u enig probleem mocht ondervinden, kunt u altijd contact opnemen met een officile Hayter-dealer.

Om in aanmerking te komen voor de tweede periode van 12 maanden van voornoemde 2-jarige beperkte garantie, moet de machine een door een officiële Hayter-dealer uitgevoerde servicebeurt hebben ondergaan. Deze (te betalen) servicebeurt dient binnen 14 maanden na de datum van aankoop te worden verricht en in overeenstemming te zijn met de door Hayter bepaalde de service-annbevelingen .

Deze garantie is niet van toepassing op machines waarmee op enigerlei wijze is geknoeid, of die zijn veranderd, verkeerd gebruikt, misbruikt of verhuurd, en wordt ongeldig indien nietoriginele Hayter-onderdelen worden bevestigd. Deze garantie dekt geen kleine mechanische bijstellingen, tenzij deze het gevolg zijn van defecte materialen of ondeugdelijk vakmanschap. U gelieve de gebruikshandleiding of een officiële Hayter-dealer te raadplegen wanneer dergelijke bijstellingen moeben worden uitgevoerd.

Er geldt een garantieperiode van 90 dagen voor machines die voor commerciële doeleinden worden gebruikt.

Teneinde een garantieclaim in te dienen, moet de machine of het betreffende onderdeel naar een officiële Hayter-dealer worden geretourneerd, samen met het ontvangstbewijs waarop het serienummer van de machine en de datum van aankoop- voorkomen. Onderhevig aan de in deze beperkte garantie vermelde voorwaarden en uitsluitingen, zal de betreffende dealer binnen de looptijd van de garantie enig gegarandeerd onderdeel naar ons goeddunken repareren of vervangen.

Deze beperkte garantie geeft u specifieke wettelijk rechten en is in aanvulling op alle wettelijke rechten waarop u aanspraak kunt maken en die op generlei wijze door deze garantie worden beïnvloed. Ingeval u aanvullende informatie betreffende deze schriftelijke garantie wenst, of hulp bij het verkrijgen van service, dan gelieve u zich schriftelijk te wende tot:
HAYTER LIMITED, Service Department,
Spellbrook, Bishop's Strortford, Herts.
CM23 4BU, England.

INTERNATIONALE PICTOGRAMMEN

BELANGRIJK: De volgende pictogrammen bevinden zich op uw machine of in de daarbijbehorende literatuur. Voordat u de machine gaat bedienen, moet u de betekenis en het doel van elk pictogram leren begrijpen.

OPMERKING: Illustraties en pictogrammen beginnen op pagina 2.

Veiligheids- en waarschuwings-pictogrammen *(Figuur 32)*

1 Waarschuwing.
2 Draag oogbescherming. Ontploffende gassen kunnen blindheid of letsel veroorzaken.
3 Roken, vonken en/of open vuur verboden.
4 Zwavelzuur kan blindheid of ernstige brandwonden veroorzaken.
5 Ogen onmiddellijk met water spoelen. En meteen medische hulp opzoeken.
6 BELANGRIJK: Lees de gebruiksaanwijzing voordat u deze machine gaat bedienen.
7 WAARSCHUWING: Uitgeworpen voorwerpen. Houdt omstanders op afstand. Lees de gebruiksaanwijzing voordat u deze machine gaat bedienen.
8 WAARSCHUWING: Gebruik deze machine niet op hellingen van meer dan 10 graden.
9 GEVAAR: Houdt omstanders en vooral kinderen uit de buurt van de machine.
10 GEVAAR: Dit is geen trede.
11 GEVAAR: Houd voeten en handen uit de buurt van draaiende messen.
12 GEVAAR: Houd handen uit de buurt van draaiende messen.
13 GEVAAR: Verwijder de bougiekabel van de bougie voordat u onderhoud aan de machine uitvoert.
14 WAARSCHUWING: Heet oppervlak.
15 WAARSCHUWING: Wees voorzichtig bij het aansluiten en loskoppelen van accessoires.
16 WAARSCHUWING: Vingers kunnen bekneld raken!
17 Alleen voor de uitlijnstand van de maaibehuizing.

Bedieningspictogrammen *(Figuur 33)*

1 Starten van de motor
2 Lichten
3 Stoppen van de motor
4 Draaien van de motor
5 Laten draaien van de motor
6 Rem
7 Handrem
8 Koppeling
9 Langzaam
10 Snel
11 Choke
12 Olie
13 Bediening mesrotatie
14 Omhoog brengen
15 Brandstof
16 Alle systemen ingeschakeld
17 Acculampje
18 Motorregeling

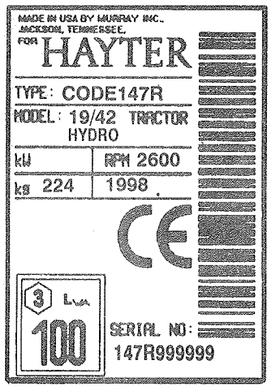

Opgegeven trillingsemissiewaarden volgens EEC Richtlijn 89/392.
Trillingsemissie: Stoel < 0,50 m/s², Stuurwiel 5,05 m/s²
Rechter treeplank < 0,50 m/s², Linker treeplank 0,85 m/s²
Deze waarden zijn bepaald voor een stationair draaiende machine bij 2600 toeren per minuut op een gazon met de bestuurder in de bestuurdersstoel.

Opgegeven geluidsemissiewaarden vallen binnen de grenzen vermeld in EEG Richtlijn 84/538. De aangegeven waarden zijn gemeten volgens Richtlijn 81/1051/EEG.
Geluidskrachtniveau 100 dB(A)
Geluidsdrukniveaus
bij de oren van de bestuurder 87,5 dB(A) links; 88,4 dB(A) rechts.

INFORMATIE VOOR DE EIGENAAR

Ken uw machine: Als u de machine en de werking ervan begrijpt krijgt u de beste resultaten. Vergelijk de illustraties van de machine met de werkelijkheid, terwijl u deze handleiding doorleest. Leer de werking van de bedieningselementen en waar ze zich bevinden. Volg de bedieningsaanwijzingen en de veiligheidsregels om een ongeluk te voorkomen. Bewaar deze handleiding om hem later te kunnen raadplegen.

WAARSCHUWING: Let op! Dit symbool duidt op belangrijke veiligheidsmaatregelen. Dit symbool betekent: "Let en pas op! Uw veiligheid kan in gevaar zijn."

Verantwoordelijkheid van de eigenaar

WAARSCHUWING: Dit is een snijdende machine die in staat is handen en voeten te amputeren en voorwerpen weg te slingeren. Veronachtzaming van de volgende veiligheidsaanwijzingen kan resulteren in ernstig letsel of de dood voor de bestuurder en omstanders.

Het is de verantwoordelijkheid van de eigenaar om de onderstaande aanwijzingen op te volgen.

VEILIGE BEDIENING

Voor rijdende zitmaaiersmet roterende messen

Training

1. Lees de instructies nauwkeurig. Wees vertrouwd met de bediening en het juiste gebruik van de machine.
2. Sta nooit toe dat kinderen of mensen die niet bekend zijn met deze instructies de machine gebruiken. Lokale regels kunnen een minimum leeftijd voor de bestuurder voorschrijven.
   Maai nooit als er omstanders, in het bijzonder kinderen, of huisdieren in de buurt zijn.
4. Onthoud dat de bestuurder of gebruiker verantwoordelijk is voor ongevallen of blootstelling aan gevaar aan derden of hun bezittingen.
5. Neem nooit passagiers mee.
6. Alle bestuurders moeten ervoor zorgen dat ze professionele en practische instructie krijgen. Zulke instructie moet de nadruk leggen op:
   a. de noodzaak voor behoedzaamheid en concentratie bij het werken met zitmaaiers;
   b. de controle over de machine die gaat glijden op een helling kan niet worden herkregen door de rem te gebruiken. De belangrijkste redenen voor het verliezen van controle zijn:
      - onvoldoende grip op de wielen;
      - te snel rijden;
      - verkeerd remmen;
      - het soort maaier is ongeschikt voor de taak;
      - onbekendheid met de grondcondities, in het bijzonder hellingen;
      - verkeerd optrekken en verkeerde ladingsverdeling.

Voorbereiding

1. Draag tijdens het maaien altijd stevige schoenen en een lange broek. Bedien de machine niet met blote voeten of met sandalen aan.
2. Onderwerp het te maaien gebied aan een grondige inspectie en verwijder alle voorwerpen die door de machine uitgeworpen zouden kunnen worden.
3. **WAARSCHUWING: Benzine is zeer brandbaar.**
   a. Bewaar brandstof incontainers die speciaal voor dit doel ontworpen zijn
   b. Voeg benzine toe in de frisse lucht en rook niet.
   c. Voeg benzine toe voordat u de motor aanzet. Verwijder nooit de benzine tankdop of voeg benzine toe terwijl de motor loopt of nog heet is.
   d. Als er benzine gemorst is, mag u de motor niet starten, maar moet u de machine van de plek met de gemorste benzine verwijderen en voorkomen dat er een vonk kan optreden, totdat de benzine verdampt is.
   e. Schroef alle doppen van benzine containers en tanks zorgvuldig vast.
4. Vervang defecte geluidsdempers.
5. Controleer voor gebruik altijd dat de messen, mesbouten en snijconstructie niet versleten of beschadigd zijn. Vervang versleten of beschadigde bladen en bouten in paren zodat het evenwicht niet verstoord wordt.
6. Bij machines met meerdere bladen kan het draaien van één blad tot gevolg hebben dat andere bladen ook gaan bewegen.

Bediening

1. Gebruik de machine niet in een afgesloten ruimte, waar zich gevaarlijke koolmonoxyde dampen kunnen ophopen.
2. Maai alleen bij daglicht of goed kunstlicht.
3. Voordat u de motor start, moet u alle mesassesoires loskoppelen en de koppeling in de neutrale stand zetten.
4. Gebruik de machine niet op hellingen van meer dan 10°.
5. Onthoud dat er geen "veilige" hellingen bestaan. Het rijden over grashellingen vraagt om speciale aandacht. Om omkantelen te voorkomen, moet u:
   a. niet plotseling stoppen of optrekken, terwijl u omhoog of omlaag rijdt;
   b. de koppeling langzaam op laten komen en de motor altijd in de versnelling laten, vooral wanneer u de helling af rijdt;
   c. langzaam rijden op hellingen en in scherpe bochten;
   d. oppassen voor hobbels, kuilen en andere verborgen gevaren;
   e. nooit loodrecht op hellingsrichting rijden, tenzij de maaier voor dit doel ontworpen is.
6. Pas op bij het trekken van ladingen of het gebruiken van zwaar materieel.
   a. Gebruik alleen de daarvoor bestemde trekhaken.
   b. Vervoer alleen ladingen die u kunt beheersen.
   c. Maak geen scherpe bochten. Pas op bij het achteruit schakelen.
   d. Gebruik tegengewichten of gewichten aan de wielen als dat in het Instructieboek wordt aangeraden.
7. Let op het andere verkeer bij het oversteken van wegen.
8. Zet het roteren van de messen af voordat u over iets anders dan gras rijdt.
9. Als u assessoires gebruikt, let er dan op dat er nooit materiaal in de richting van omstanders geslingered wordt. Laat nooit iemand in de buurt van de machine als deze aan het werken is.
10. Bedien de maaier nooit als de beschermkappen kapot zijn. De beschermkappen moeten altijd op hun plaats zitten.
11. Verander de instellingen van de regulateur van de machine niet en voer hem niet op. Het gebruiken van een machine bij te hoge snelheid kan de kans op gevaar of persoonlijk letsel vergroten.
12. Voordat u van de bestuurdersplaats afstapt, moet u
    a. de motor ontkoppelen en de assessoires laten zakken;
    b. de motor in de neutrale stand zetten en de handrem aantrekken;
    c. de motor afzetten en het contactsleuteltje verwijderen.
13. Ontkoppel de assessoires, stop de motor en trek de bougiekabel(s) los of verwijder het contactsleuteltje, voordat u
    a. verstoppingen in de trechter of elders verhelpt;
    b. de maaier controleert, reinigt of er aan wilt werken;
    c. de maaier inspecteert nadat u een obstakel geraakt hebt. Voer, indien nodig, reparaties uit voordat u de machine opnieuw start en gebruikt;
    d. de motor controleert bij abnormaal trillen. (Onmiddellijk stoppen.)
14. Koppel de assessoires los als u de maaier niet gebruikt of deze wilt transporteren.
15. Zet de motor af en ontkoppel de assessoires voorat u
    a. bezine bijvult;
    b. de grasopvanger verwijdert;
    c. de hoogte aanpast, tenzij dat vanaf de bestuurdersplaats kan gebeuren.
16. Neem gas terug aan het einde van de maaiactiviteiten. Draai de benzinekraan dicht, indien de motor hiermee is uitgerust.
17. Voordat u achteruit rijdt, moet u **naar achteren en beneden** kijken om u ervan te vergewissen dat er geen kleine kinderen in de buurt zijn.
18. Wees extra voorzichtig bij blinde hoeken, struiken, bomen of andere obstakels die het zicht kunnen wegnemen.

Onderhoud en opslag

1. Bij machines met meerdere messen kan het bewegen van één mes de andere messen ook inbeweging zetten. Wees voorzichtig!
2. Als u de machine parkeert of weg zet, moet u het snijgedeelte van de machine laten zakken tenzij u het stut of vast zet.
3. Zorg ervoor dat alle moeren, bouten en schroeven vast aangedraaid zitten om er zeker van te zijn dat de machine in veilige staat verkeert.
4. Parkeer de machine nooit met benzine in de tank, in een afgesloten ruimte waar de dampen met een vlam of vonk in aanraking kunnen komen.
5. Laat de motor afkoelen voorat u de machine in een afgesloten ruimte weg zet.
6. Verwijder gras, bladeren en overmatig smeervet van de geluidsdemper, het accucompartiment en van de benzine opslagplaats om gevaar voor brand te verminderen.
7. Comtroleer de grasvanger regelmatig op slijtage.
8. Vervang versleten of beschadigde onderdelen om veiligheidsredenen.
9. Als het nodig blijkt de benzinetank af te tappen, moet dit in de frisse lucht gebeuren.

MONTAGE

Alle bevestigingsmaterialen zitten in de zak met onderdelen. Gooi geen onderdelen of materiaal weg voordat de maaier inelkaar gezet is.

WAARSCHUWING: Voordat u aan de maaier werkt, moet u de bougiekabel lostrekken.

OPMERKING: In deze handleiding zijn de termen links en rechts gebruikt vanuit het gezichtspunt van de berijder.

OPMERKING: Illustraties en pictogrammen beginnen op pagina 2.

OPMERKING: De bevestigingsmaterialen die u moet gebruiken om de volgende losse onderdelen te monteren, zijn op ware grootte weergegeven in *figuur 34*.

Bevestigen van de uitworpkap *(Figuur 8)*

Tijdens het transport bevindt de **uitworpkap (1)** zich niet in de werkstand. Zorg ervoor dat de **uitworpkap (1)** goed wordt bevestigd en volg onderstaande aanwijzingen.

1. Plaats de **uitworpkap (1)** in de werkstand.
2. Maak de **uitworpkap (1)** vast met **bout (2)** en moer **(3).**
3. Draai de twee **moeren (3)** aan.

Monteren van de maaibehuizing *(Figuur 29)*

1. Zet de **mesrotatiehendel (1)** in de DISENGAGE stand.
2. Zet de **hoogte-instellingshendel (2)** in de hoogte instelstand.

WAARSCHUWING: De hoogte-instellingshendel is verbonden met een veer. Zorg ervoor dat de ophefhendel in de LEVEL ADJUSTMENT stand vastgezet is.

3. Maak de **voorste beugel (9)** met de klemmen aan het dek vast. Zie afbeelding "H".
4. Duw de maaibehuizing onder de rechterzijde van de machine.
5. Plaats de **maaiaandrijfriem (7)** rond de **stapelschijf (8).** Zie illustratie "G".

BELANGRIJK: Zorg ervoor dat de "V" kant van de maaiaandrijfriem tegen de stapelschijf aan zit. Let er ook op dat er geen slag in de maaiaandrijfriem zit.

6. Maak de **voorste beugel (9)** vast aan de asondersteuning. Zie afbeelding "F".
7. 7. Vergewis u ervan dat de **maaiaandrijfriem (7)** tussen de **stapelschijf (8)** en de twee **riemgeleidingen (10)** zit. Zie illustratie "G".
8. Maak de **ophangingverbindingen (4)** aan de optileenheid vast. Gebruik de haarspeldpennen en de ringetjes. Zie afbeelding "A" en "B".
9. Verbind de rechter en linker **instelarmen (3)** met de ophangingbeugels. Gebruik de haarspeldpennen en de ringetjes. Zie afbeelding "C" en "D".
10. Maak de **veer (5)** vast aan de **mesbedieningsstang (6).** Zie afbeelding "E".
11. Zet de **mesrotatiebediening** in de ENGAGE stand. Zorg ervoor dat de **maaiaandrijfriem** binnen alle **riemgeleiders** valt.
12. Zorg ervoor dat de maaibehuizing horizontaal is. Zie de aanwijzingen onder "Horizontaal stellen van de maaibehuizing".
13. Verbind de **meetwielen (12).** Zie illustratie "I".
14. Controleer de werking van de mesrotatieregeling. Zie de aanwijzingen onder "Instellen van de Mesrotatieregeling".

Controleer de banden

Controleer de bandenspanning. Banden met te veel lucht hebben tot gevolg dat de machine ruw rijdt. De verkeerde bandenspanning zal verder tot gevolg hebben dat de maaier onregelmatig maait. De juiste bandenspanning is: voor 0,97 BAR (14 PSI), achter 0,69 BAR (10 PSI). Voor verscheping waren de banden extra opgepompt.

Controleer de hoogte van de behuizing

Controleer of de maaihoogte gelijkmatig is. Maai een kort stukje en kijk naar het gemaaide oppervlak. Als de maaier niet egaal maait, volg dan de instrukties onder "Richten van de maaierbehuizing" in het hoofdstuk Onderhoud en Afstellen van deze handleiding.

Installeren van de bestuurdersstoel *(Figuur 4)*

1. Verwijder voorzichtig de plastic zak van de **bestuurdersstoel (1).**
2. Plaats de gaten in de **stoelscharnier (2)** en de gaten in de **stoel (1)** over elkaar. Bevestig de stoel (1) aan de **stoelscharnier (2)** met de **bevestigingsmaterialen (4) en (5).**
3. Controleer de stand van de **stoel (1).** Maak de twee **vleugelmoeren (5)** los indien de **stoel (1)** ingesteld moet worden. Schuif de **stoel (1)** naar voren of achteren via de **stoelinstelgaten (3).** Maak de **vleugelmoeren (5)** weer vast.

Monteren van het stuurwiel

1. *(Figuur 1)* Tijdens de verscheping werd de **stuurwieldop (1)** vastgeplakt met plakband op het **stuurwiel (2).** Verwijder de **stuurwieldop (1)** en leg deze opzij.
2. *(Figuur 2)* Verwijder de **schroef (1)** en **ring (2)** van de **stuurstang (4)** en leg opzij.
3. Zorg ervoor dat de voorwielen naar voren wijzen.
4. *(Figuur 3)* De **tweeledige spaak (5)** moet naar de bestuurder wijzen. Schuif nu het **stuurwiel (1)** op de **stuurstang (2).**
5. Gebruik de **schroef (6)** en het **ringetje (7)** die u eerder opzij had gelegd om het **stuurwiel (1)** vast te zetten. Draai de schroef vast, MAAR NIET TE STRAK.
6. Verwijder de achterkant van de **stuurwieldop (3)** die u eerder opzij had gelegd en maak de **stuurwieldop** vast in het midden van het **stuurwiel (1).**

Onderhoudsvrije accu *(Figuur 5)*

BELANGRIJK: Controleer de datum op de accu voordat u de accukabels bevestigt. Deze datum geeft aan of de accu opgeladen moet worden.

1. De datum van de accu staat boven op de **accu (1).**
2. Als de accudatum later is dan vandaag, hoeft de **accu (1)** niet opgeladen te worden en kunnen de accukabels bevestigd worden. Zie "Installeren van de accukabels".
3. Als de accudatum vroeger is dan vandaag, moet de **accu (1)** opgeladen worden. Zie "Opladen van een onderhoudsvrije accu".

Opladen van de accu *(Figuur 5)*

WAARSCHUWING: Rook niet tijdens het opladen van de accu. Houd de accu uit de buurt van vonken. De dampen van het accuzuur kunnen een explosie veroorzaken.

1. Verwijder de **accu (1)** en **accubak (3).**
2. Verwijder de kapjes van de polen.
3. Gebruik een acculader van 12 Volt om de **accu (1)** op te laden. Laadt de accu op gedurende 1 uur onder 6 Ampère. Als u geen acculader heeft, moet u de accu door een erkend service center laten opladen.
4. Installeer de **accu (1)** en **accubak (3).** Zorg ervoor dat de **positieve (+) pool (4)** aan de linker kant komt te zitten.

Installeren van de accukabels *(Figuur 5)*

WAARSCHUWING: Om vonken te voorkomen, moet u de rode kabel me de positieve (+) pool verbinden voor dat u de zwarte kabel aansluit.

1. Verwijder de kapjes van de accupolen.
2. Bevestig de **rode kabel (5)** aan de **positieve (+) pool (4)** met de **bevestiginsmaterialen (6) en (7).** Schuif de **kap (2)** over de **positieve pool (4).**
3. Bevestig de **zwarte kabel (5)** aan de **negatieve (–) pool** met de **bevestiginsmaterialen (6) en (7).**

In gereedheid brengen van de motor

OPMERKING: De motor was in de fabriek met olie gevuld. Controleer het oliepeil en vul eventueel olie bij.

Zoek in de handleiding van de motorfabrikant op welk soort benzine en olie u moet gebruiken. Lees eerst de informatie over veiligheid, bediening, onderhoud en opslag.

WAARSCHUWING: Zoek in de handleiding van de motorfabrikant op welk soort benzine en olie u moet gebruiken. Gebruik altijd een goedgekeurde jerrycan. Rook niet tijdens het bijvullen van benzine. Zet de motor af en laat deze eerst enige minuten afkoelen. Bijvullen van benzine mag nooit in afgesloten ruimtes gebeuren.

Belangrijk! Voor het maaien moet u:

- ❒ **de motorolie peilen,**
- ❒ **de tank met benzine vullen,**
- ❒ **de stand van de maaibehuizing controleren,**
- ❒ **de bandenspanning controleren,**
- ❒ **de accukabels bevestigen.**

BEDIENING

OPMERKING: Illustraties en pictogrammen beginnen op pagina 2.

Plaats van de bedieningselementen *(Figuur 6)*

Bediening van de mesrotatie (1): Gebruik om de mesrotatie in werking te zetten en te stoppen.

Rempedaal (2): Gebruik het rempedaal om snel te stoppen.

Lichtschakelaar (3): De lichtschakelaar is het eerste gedeelte van de ontstekingsschakelaar. Draai, terwijl de motor loopt, de sleutel in de stand voor het licht.

Ontstekingsschakelaar (3): Gebruik de ontstekingsschakelaar om de motor te starten en te stoppen.

Snelheidspedaal (4): Gebruik het snelheidspedaal om de snelheid of de rijrichting van de machine te veranderen.

Hoogte-instellingshendel (5): Gebruik de hoogte-instellingshendel om de maaihoogte in te stellen.

Handrem (6): Trek de handrem aan als u de bestuurdersplaats verlaat.

Gashendel (7): Gebruik de gashendel om de snelheid van de motor te verhogen of te verlagen.

Cruise control hendel (10): Gebruik de cruise control om met een constante voorwaartse snelheid grote platte oppervlakken te maaien.

Automatische aandrijvingsontkoppeling (8): Gebruik de automatische aandrijvings-ontkoppeling om de transmissie te ontkoppelen. Deze bevindt zich onder de stoel.

BELANGRIJK: De motor MOET van een weerstandzekering voorzien zijn om het diagnose dashboard goed te laten werken. Als u de zekering moet vervangen, kunt u het juiste type opzoeken in de handleiding die bij de motor hoort.

Diagnose dashboard

PTO/Koppeling ingeschakeld. Zet de PTO/Koppeling vrij alvorens doe motor te starten.

Onderhoudlampje. Zie de uurmeter, het instructieboekje en de handleiding voor de motor voor informatie over benodigd onderhoud. Het lampje blijft AAN tot dat de resetprocedure is doorlopen.

25 Uurmeter. Houdt bij hoeveel uur de motor gedraaid heeft.

Brandstof laag. Vul de tank.

Oliedruk laag. STOP DE MOTOR! Controleer het oliepeil en voeg olie toe.

Accuspanning laag. Controleer de accu, de bedrading en de dynamo.

Resetprocedure van het Onderhoudlampje

Het onderhoudlampje gaat automatisch AAN om de chauffeur er aan te herinneren dat onderhoud nodig is.
Nadat er onderhoud is uitgevoerd kan het onderhoudlampje gemakkelijk gereset worden:

1. Doe de motorkap omhoog. De resetknop zit boven de benzinetank aan de rechterkant van de console. Dit plaatje ☛ bevindt zich naast de resetknop.
2. Draai het contactsleuteltje naar de ON/RUN stand. Zet het contactsleuteltje niet in de START stand en start de motor niet.
3. Alle controle lampjes branden nu gedurende twee seconden.
4. Na twee seconden gaat het onderhoudlampje 10 seconden knipperen.
5. Druk gedurende het knipperen de resetknop in en laat hem weer los. Het lampje zal nu uitgaan.
6. De reset knop dient er alleen voor om het onderhoudlampje uit te doen. De uurmeter kan niet gereset worden.

Diagnosezekering

Vervang de zekering alleen met een 3 ampère, 32 volt zekering. Informatie over het opsporen van de zekering staat in "Vervangen van de zekering" in het hoofdstuk Onderhoud.

Assessoires

Deze machine kan gebruikt worden met meerdere assessoires. Deze machine kan een gazonveger, beluchter of zaaigoedverdeler trekken. Hij is echter niet geschikt om assessoires te trekken die met de bodem in aanraking komen, zoals een ploeg, eg of cultivator.

Het maximale gewicht voor aanhangassessoires is 113 kg.

Gebruik van de gashendel *(Figuur 6)*

Gebruik de **gashendel (7)** om de snelheid van de motor te verhogen of te verlagen.

1. De FAST stand is met een streepje gemarkeerd. Zet de gashendel in de FAST stand voor normaal gebruik en wanneer u een grasopvangzak gebruikt. Met de motor in de FAST stand wordt deze het best gekoeld en de accu maximaal opgeladen.
2. De regelateur is in de fabriek optimaal afgesteld. Verander de instelling niet om de motor sneller te laten draaien.

Bediening van de mesrotatie *(Figuur 6)*

Gebruik deze hendel om de **mesrotatie (1)** in werking te zetten en te stoppen.

1. Voordat u de motor aan zet, moet u zich ervan vergewissen dat de **mesrotatiehendel (1)** in de DISENGAGE stand staat.
2. Zet de **mesrotatiehendel (1)** in de ENGAGE stand om de messen te laten draaien.

OPMERKING: Als de motor afslaat terwijl u de mesrotatie probeert aan te zetten, is het stoelcontact niet gesloten. Zorg ervoor dat u midden op de stoel zit.

3. Zet de **mesrotatiehendel (1)** in de DISENGAGE stand om de messen te laten stoppen met draaien. Zorg ervoor dat de messen volledig stil staan voordat u de bestuurdersplaats verlaat.
4. Zet de **mesrotatiehendel (1)** in de DISENGAGE stand voordat u een trottoir of een weg over steekt.

WAARSCHUWING: houd altijd uw handen en voeten uit de buurt van de messen, de uitworpopening en de motorbehuizing als de motor draait.

Bedienen van de snelheidspedaal *(Figuur 6)*

Het aandrijfsysteem gebruikt een hydrostatische automatische transmissie. De hydrostatische transmissie is gemakkelijk te bedienen. Dit soort aandrijving heeft geen pook of een koppelingspedaal nodig.
De snelheid en rijrichting kunt u beide met het **snelheidspedaal (4)** bedienen met uw rechter voet. Gebruik het linkse rempedaal niet tijdens normaal gebruik. Dit pedaal is alleen voor snel stoppen tijdens noodgevallen.

Voorwaarts rijden

1. *(Figuur 25)* De automatische aandrijvings-**ontkoppeling (1)** moet in de **DRIVE stand (2)** staan.
2. *(Figuur 7)* De **cruise control hendel (1)** moet in de OFF stand staan.
3. Haal langzaam uw linker voet van het rempedaal af.
4. Zet de gashendel in de FAST stand.
5. *(Figuur 24)* Trap het **snelheidspedaal (1)** langzaam **in (4)**, totdat u de gewenste snelheid heeft bereikt.
6. Trap het **snelheidspedaal (1)** langzaam verder in om de snelheid te verhogen. Laat het **snelheidspedaal (1)** langzaam opkomen om de snelheid te verlagen.

Bediening van de cruise control hendel bij voorwaarts rijden

OPMERKING: Gebruik de cruise control alleen om voorwaartse snelheden in te stellen.

1. *(Figuur 25)* De **automatische aandrijvingsontkoppeling (1)** moet in de **DRIVE stand (2)** staan.
2. Laat het rempedaal langzaam opkomen met uw linker voet.
3. Zet de gashendel in de FAST stand.
4. *(Figuur 7)* Zet de **cruise control hendel (1)** vanuit de **OFF** stand in de gewenste voorwaartse snelheid.

Bij het vooruit rijden kan de cruise control met het snelheidspedaal als volgt worden ingesteld op een bepaalde voorwaartse snelheid:

1. *(Figuur 24)* Trap het **snelheidspedaal** langzaam in totdat de gewenste snelheid is bereikt.
2. Om deze voorwaartse snelheid vast te houden zonder gebruik te maken van het snelheidspedaal, moet u de **cruise control hendel** naar voren duwen totdat u weerstand waarneemt en het **snelheidspedaal** naar voren begint te bewegen.

3. Haal uw voet van het **snelheidspedaal** af. De **cruise control hendel** bepaalt nu de voorwaartse snelheid.

Achteruit rijden

1. *(Figuur 7)* Als de cruise control in gebruik is, moet u de **cruise control hendel** eerst in de OFF stand zetten.
2. Kijk eerst achter u.
3. Duw het **snelheidspedaal (1)** langzaam in **REVERSE (achteruit)stand (2).**

Veranderen van rijrichtings

LET OP! Gebruik alleen het snelheidspedaal om van rijrichting te veranderen en niet het linker rempedaal.

1. Als de cruise control in gebruik is, moet u de **cruise control hendel** eerst in de OFF stand zetten.
2. Haal langzaam uw voet van het **snelheids-pedaal (1)** af. Het **snelheids-pedaal (1)** zal automatisch in de **NEUTRALE stand (3)** gaan staan.
3. Nadat de machine gestopt is kunt u langzaam het **snelheidspedaal (1)** in de gewenste stand zetten.
4. Zet de gashendel in de FAST stand. Maai met een lagere rijsnelheid. Als de rijsnelheid te hoog is, zal het gras niet regelmatig afgesneden worden.

Ontkoppelen van de transmissie *(Figuur 25)*

Ten einde de machine te duwen, moet u de **automatische aandrijvingsontkoppeling (1)** gebruiken om de transmissie te ontkoppelen. De **automatische aandrijvingsontkoppeling (1)** bevindt zich onder de stoel.

1. De motor moet uit staan.
2. Klap de stoel omhoog. De **automatische aandrijvingsontkoppeling (1)** bevindt zich onder de stoel.
3. Zet de automatische **aandrijvingsontkoppeling (1)** in de **PUSH-stand (3).** De transmissie is nu *ontkoppeld* en de machine kan geduwd worden.

   OPMERKING: In koud weer is de olie in de transmissie erg visceus, hetgeen duwen moeilijk maakt.
4. Zet de automatische **aandrijvingsontkoppeling (1)** vrij om de koppeling in te schakelen. De transmissie is nu *ingeschakeld* en klaar om te werken.

Gebruik van de handrem *(Figuur 6)*

1. Trap het **rempedaal (2)** volledig in.
2. Trek de **handrem (6)** omhoog.
3. Haal uw voet van het **rempedaal (2)** af en laat de **handrem (6)** weer los. Vergewis u ervan dat de handrem de machine op zijn plaats houdt.
4. Om de **handrem (6)** los te zetten, moet u het **rempedaal (2)** volledig intrappen. De handrem zal automatisch los komen.

WAARSCHUWING: Voordat u van de bestuurdersplaats afstapt, moet u de handrem aantrekken, de mesbedieningshendel in de DISENGAGE stand zetten, de motor afzetten en het contactsleuteltje verwijderen.

Instellen van de maaihoogte *(Figuur 6)*

Om de maaihoogte te veranderen, moet u de **hoogte-instellingshendel (5)** als volgt omhoog of omlaag bewegen:

1. Duw de **hoogte-instellingshendel (5)** naar voren om de maaibehuizing te laten zakken en naar achteren om de maaierbehuizing omhoog te brengen.
2. Als u over een trottoir of weg rijdt, moet u de **hoogte-instellingshendel (5)** in de hoogste stand zetten en de mesbedieningshendel in de DISENGAGE stand zetten.

Uitwisselen van de mulchplaat *(Figuur 31)*

WAARSCHUWING: Trek de bougiekabel los om te voorkomen dat de motor start. Vergewis u ervan dat de mesrotatie-koppeling in de DISENGAGE stand staat.

Met de **mulchplaat** kunt u het gras mulchen om een nette, strakke snede te verkrijgen. Ten einde het gras uit te werpen of in een graszak op te vangen, moet u de **mulchplaat** als volgt verwijderen.

Verwijderen van de mulchplaat

1. Trek de **deflector (1)** omhoog en verwijder de **twee vleugelmoeren (2)** en de twee **bouten (3).**
2. Trek de **mulchplaat (4)** van de maaibehuizing vandaan.
3. Maak de **vleugelmoeren (2)** en de **bouten (3)** aan de **mulchplaat (4)** vast, zodat u ze niet verliest.

Installeren van de mulchplaat

1. Trek de **deflector (1)** omhoog en schuif de voorkant van de **mulchplaat (4)** onder de **deflectorsteun (5).**
2. Bevestig de **mulchplaat (4)** met de twee **veugelmoeren (2)** en de twee **bouten (3).**

Mulchtips

Met de mulchaccessoire wordt het gras in zeer kleine stukjes gesneden. Deze kleine stukjes verteren gemakkelijk. Aangezien zo de voedingsstoffen weer in de grond terecht komen, zal het gazon minder kunstmest behoeven. Voer de volgende stappen uit om het gras goed te mulchen.

1. Zet de gashendel in de FAST stand. Maai met een lagere rijsnelheid. Als de rijsnelheid te hoog is, zal het gras niet regelmatig afgesneden worden.
2. Zorg dat het mes goed scherp is. Maaien met een bot mes heeft tot gevolg dat de eindjes van het gras bruin worden.
3. Let er op dat het gras droog is. Nat gras is lastig te maaien.

4. Stel de hoogte van de maaibehuizing zodanig in dat een derde van het gras afgemaaid wordt. Als het gras te hoog is moet u de maaibehuizing in de hoogste stand zetten. Maai dan een tweede keer met de maaibehuizing lager. Maai niet over de volle breedte van de maaibehuizing maar gebruik bijvoorbeeld de halve breedte.
5. Houd de onderkant van de maaibehuizing schoon. Gras en andere rommel kan de goede werking van de maaier verhinderen.
6. Als het gras hard groeit, moet u vaker maaien.
7. Als een stuk van het gazon er niet goed uit ziet, kunt u het een tweede keer mulchen.

De machine tot stilstand brengen met het snelheidspedaal *(Figuur 6)*

1. Haal langzaam uw voet van het **snelheids-pedaal (4)** af. Het **snelheids-pedaal (4)** zal automatisch in de **NEUTRALE stand** gaan staan en de machine zal tot stilstand kom
2. Zet de **mesbedieningshendel (1)** in de D SENGAGE stand.
3. Trek de **handrem (6)** aan.

WAARSCHUWING: Vergewis u ervan dat de handrem de machine op zijn plaats houdt.

4. Zet de **gashendel (7)** in de SLOW stand.
5. Zet de motor af door het **contactsleuteltje (3)** naar de OFF stand te draaien en verwijder het.

De machine tot stilstand brengen met de cruise control

1. *(Figuur 7)* Zet de cruise control hendel in de OFF stand.
2. Zet de mesrotatiekoppeling in de DISENGAGE stand.
3. Trek de parkeerrem aan.

WAARSCHUWING: Vergewis u ervan dat de parkeerrem werkt en deze de machine kan tegenhouden.

4. Zet de gashendel in de SLOW stand.
5. Om de motor te stoppen, moet u het cont sleuteltje in de OFF stand draaien en het daarna uit het slot halen.

De cruise control heeft een hervattingsoptie "resume". U kunt de cruise control instelling als volgt bewaren. Trap het rempedaal geheel in om de machine te stoppen en houd dit ingetrapt. Beweeg de cruise control hendel niet. Om de cruise control snelheid te hervatten, moet u het rempedaal langzaam laten opkomen.

Transporteren van de machine

Volg de stappen hieronder om de machine te transporteren.

1. Zet de mesbedieningshendel in de DISENGAGE stand.
2. Zet de hoogte-instellingshendel in de hoogste stand.
3. Zet de gashendel tussen SLOW en FAST in.
4. Trap het snelheidspedaal langzaam in om de gewenste snelheid te bereiken.

OPMERKING: U kunt indien gewenst de cruise control gebruiken.

Bedienen van de maaierbehuizing

BELANGRIJK: Als u de maaierbehuizing bedient moet de gashendel altijd in de FAST stand staan.

1. Start de motor.
2. Zet de hoogte-instellingshendel in de stand die u wilt. Hoog of dik gras moet u eerst in de hoogste stand maaien. Daarna kunt u het in een lagere stand maaien.
3. Zet de gashendel in de SLOW stand.
4. Duw de mesbedieningshendel langzaam naar de ENGAGE stand.
5. Zet de gashendel in de FAST stand.
6. Trap het snelheidspedaal langzaam in totdat de gewenste snelheid bereikt is.

   OPMERKING: Rij met lage snelheid als u dik gras maait of een grasopvangzak gebruikt.
7. Controleer dat de maaihoogte nog steeds juist is. Maai een korte afstand en kijk naar het gemaaide oppervlak. Zie de aanwijzingen onder "Instellen van de maaibehuizing" in het hoofdstuk Onderhoud indien de maaibehuizing niet egaal maait.

WAARSCHUWING: Rij met lage snelheid om betere controle over de machine te hebben.

Werken op hellingen

WAARSCHUWING: Rij nooit hellingen op of af die te steil zijn om in z'n achteruit te beklimmen. Rij nooit loodrecht op hellingsrichting.

1. Regel de snelheid alleen met het snelheidspedaal. Gebruik de rem nooit op een helling.
2. Om een ongeluk te voorkomen, moet u het snelheidspedaal behoedzaam intrappen of op laten komen. Voorkom scherpe bochten of plotselinge snelheidsveranderingen.

   Om snelheid teug te nemen bij het afrijden van een helling, moet u het snelheidspedaal langzaam op laten komen, totdat de machine de gewenste snelheid heeft bereikt.

Stoppen op een helling

1. Voorkom stoppen op een helling. Indien u bij een noodgeval toch moet stoppen, haal dan uw voet van het snelheidspedaal en trap het linker rempedaal geheel in.
2. Trek de handrem aan.
3. Voordat u de bestuurdersstoel verlaat, moet u de gashendel in de SLOW stand zetten, de hendel van de koppeling van de mesrotatie in de DISENGAGED stand zetten, de motor af zetten en de handrem aantrekken.

Starten op een helling

1. Start de motor.
2. Zet de hendel van de koppeling van de mesrotatie in de ENGAGED stand.
3. Zet de gashendel in de FAST stand.
4. Trap het rempedaal in en zet de handrem los. Terwijl u de handrem los zet, moet u het snelheidspedaal al naar gewenst intrappen.

Trap het snelheidspedaal langzaam in terwijl u de handrem los zet. De handrem moet vrij zijn voordat het snelheidspedaal de transmissie kan activeren.

Alvorens de motor te starten

Controleren van het oliepeil

OPMERKING: De motor werd in de fabriek met olie gevuld. Controleer het oliepeil en voeg zonodig olie bij. Zie de aanwijzingen van de motorfabrikant voor de juiste oliesoort.

1. Zorg dat de machine horizontaal staat.

   OPMERKING: Controleer de olie nooit terwijl de motor draait.
2. Controleer het oliepeil en volg de aanwijzingen van de motorfabrikant.
3. Voeg zonodig olie bij tot dat het FULL streepje bereikt wordt. De hoeveelheid benodigde olie is op de peilstok aangegeven. Voeg niet te veel bij.

Bijvullen van benzine

WAARSCHUWING: Gebruik altijd een veilige jerrycan. Rook niet tijdens het bijvullen van benzine. Voeg alleen benzine bij in de frisse lucht. Zet de motor af en laat deze eerst enige minuten afkoelen.

(Figuur 9) Vul de **benzinetank (1)** tot de **FULL (2)** lijn met gewone, ongelode benzine. Gebruik geen super. Zorg dat de benzine vers en schoon is. Gebruik van gelode benzine zal aanslag tot gevolg hebben en de levensduur van de kleppen verminderen.

Starten van de motor

WAARSCHUWING: Het electrisch systeem heeft een voelschakelaar in de bestuurdersstoelzitting die controleert of de bestuurder in de stoel zit. Bij ingeschakelde koppeling of draaiende messen zal dit systeem de motor laten afslaan indien de bestuurder zijn stoel verlaat. In het belang van uw eigen veiligheid moet u ervoor zorgen dat dit systeem goed functioneert.

OPMERKING: De motor zal niet starten tenzij u het rempedaal intrapt of de handrem aantrekt en de mesbedieningshendel in DISENGAGE zet.

1. Trap het rempedaal geheel in en houd uw voet op het pedaal.
2. Zorg ervoor dat de mesbedieningshendel in de DISENGAGE stand staat.
3. Zet de gashendel geheel naar voren in de CHOKE of FAST stand. Sommige modellen hebben een aparte choke knop. Trek deze choke knop geheel uit.
4. Zet het contactsleuteltje in de START stand.

   OPMERKING: Als de motor niet aanslaat na vier of vijf keer proberen, moet u de gashendel in FAST zetten. Probeer opnieuw te starten. Zie de TROUBLESHOOTING tabel als de motor nog niet aanslaat.
5. Duw de gashendel langzaam naar de SLOW stand.
6. Zet de gashendel tussen FAST en SLOW in om een hete motor te starten.

Tips voor het maaien en het gebruik van de graszak

1. Controleer of de maaibehuizing vlak is voor een optimaal gazon. Zie "Instellen van de maaibehuizing" in het hoofdstuk Onderhoud.
2. De maaibehuizing kan alleen egaal maaien als de banden de juiste hoeveelheid lucht hebben. Controleer de bandenspanning.
3. Controleer het mes voor elke maaibeurt. Als het krom of beschadigd is moet het onmiddellijk vervangen worden. Zorg er eveneens voor dat de moer die het mes op zijn plaats houdt goed vast zit.
4. Zorg dat het mes scherp is. Botte messen hebben als gevolg dat de punten van het gras bruin worden.
5. Maai geen nat gras en gebruik evenmin de graszak. De maaier kan gemaaid nat gras niet goed uitwerpen. Laat het gras drogen alvorens te maaien.
6. Gebruik de linker kant van de maaier om een kantje bij een obstakel bij te werken.
7. Kies de maairichting zodanig dat het afgesneden gras over het gemaaide oppervlak wordt uitgeworpen. Hierdoor wordt het afgesneden gras beter verspreid.
8. Als u een groot gazon wilt gaan maaien, begin dan met een paar bochten naar rechts te maken. Hierdoor wordt het afgesneden gras naar binnen toe uitgeworpen en komt het niet buiten het gazon terecht. Na één of twee rondjes kunt u van richting wisselen en linkse bochten gaan maken voor de rest van het gazon.
9. Als het gras erg hoog staat, kunt u het beste twee keer maaien teneinde de belasting op de motor te verminderen. Maai eerst met de maaibehuizing in de hoogste stand en daarna nog eens in een lagere stand.
10. Zet tijdens het maaien de gashendel altijd in de FAST stand. Dit zorgt voor een betere motorprestatie en een gelijkmatigere grasuitworp.
11. Als u een graszak gebruikt, moet u de gashendel in de FAST stand zetten en het snelheidspedaal voor een derde of de helft intrappen.
12. Maak na het maaien de boven- en de onderkant van de maaibehuizing schoon. Een schone maaibehuizing helpt ook in het voorkomen van brand.

Tips voor het gebruik van de cruise control

1. Bij het werken met sommige accessoires, zoals gazonzaaiers of bemesters is het nodig een constante snelheid aan te houden. Gebruik bij het trekken van deze accessoires de markering op de cruise control als leidraad voor de snelheidsbepaling. De nummers op de cruise control komen ongeveer overeen met de rijsnelheid in mijlen (1,6 km) per uur.
   OPMERKING: Kies de cruise control snelheid zodanig dat de accessoire optimaal werkt.
2. De cruise control heeft een hervattingsoptie "resume". U kunt de cruise control instelling als volgt bewaren. Trap het rempedaal geheel in om de machine te stoppen en houd dit ingetrapt. Beweeg de cruise control hendel niet. Om de cruise control snelheid te hervatten, moet u het rempedaal langzaam laten opkomen.

3. U kunt sneller gaan rijden door het sneheidspedaal in te trappen. Om de cruise control snelheid te hervatten, moet u uw voet langzaam van het snelheidspedaal afhalen.
4. Als de cruise control hendel tijdens het trekken van zware lasten in of nabij de nr. 5 stand wordt gezet, zal deze automatisch naar een lagere snelheid gaan.

ONDERHOUD

OPMERKING: Illustraties en pictogrammen beginnen op pagina 2.

Algemene aanbevelingen

1. Het is de verantwoordelijkheid van de eigenaar om dit produkt te onderhouden. Goed onderhoud zal de levensduur van dit produkt verlengen en is tevens noodzakelijk voor de garantie.
2. Eens per jaar moet de bougie en de rem gecontroleerd, de machine gesmeerd en het luchtfilter gereinigd worden.
3. Loop alle bevestigingsmaterialen na en zorg dat ze goed vast zitten.
4. Volg de aanwijzingen in het hoofdstuk Onderhoud op om de machine gebruiksklaar te houden.

WAARSCHUWING: Voordat u de maaier gaat inspecteren, afstellen of repareren, moet u de bougiekabel lostrekken om te voorkomen dat de motor onverhoeds start.

OPMERKING: Torsie wordt gemeten met een momentsleutel en wordt aangegeven in newtonmeter. Deze eenheid geeft aan hoe strak een moer of bout aangedraaid moet worden.

Verwijderen van de zijpanelen van de motorkap om toegang tot de motor te verschaffen *(Figuur 28)*

OPMERKING: De procedure voor het linker en rechter paneel is de zelfde.

1. Doe de motorkap omhoog.
2. Draai de **vleugelmoeren (4)** aan de voorkant van de motorkap enigszins los, maar verwijder ze **NIET.**
3. Verwijder de **schroef (2)** die het **zijpaneel (1)** met het dashboard verbindt.
4. Hoe de bovenkant en onderkant van de voorzijde van het **zijpaneel (1)** vast. Trek het paneel gelijkmatig naar voren en kantel de onderkant naar buiten en naar beneden. Het paneel schuift nu los.
5. Om het weer terug te plaatsen,moet u de **achterste rand (3)** onder het dashboard haken en daarna de **voorste rand (5)** onder de steun. Kantel het paneel op zijn plaats.
6. Plaats de **schroef (2)** weer terug die het **zijpaneel (1)** met het dashboard verbindt.
7. Draai **schroef (2)** en de **vleugelmoeren (4)** weer aan.

Controleren van het mes *(Figuur 10)*

WAARSCHUWING: Voordat u het mes controleert of verwijdert, moet u de bougiekabel los trekken. Stop de motor als het mes een obstakel raakt. Kijk of de machine beschadigd is. Het mes heeft scherpe kanten. Draag handschoenen of gebruik een doek om uw handen te beschermen als u het mes vast wilt pakken.

Een scherp, onbeschadigd mes snijdt beter en is veiliger om mee te werken. Zorg dat het **mes (1)** scherp is en kijk het regelmatig na op overmatige slijtage, scheuren of andere beschadigingen. Controleer regelmatig of de **moer (3)** die het mes op zijn plaats houdt goed vast zit. Stop de motor als het mes een obstakel raakt. Trek de bougiekabel los en controleer of het mes verbogen of beschadigd is. Controleer de **tussenring (5)** op beschadigingen. Vervang beschadigde onderdelen met originele reserve onderdelen, voordat u de machine weer gebruikt. Neem indien nodig, contact op met een erkend service center in uw omgeving. Laat elke drie jaar het mes inspecteren bij een erkend service center of vervang het door een origineel nieuw exemplaar.

Vervangen van het mes *(Figuur 10)*

1. Verwijder de maaibehuizing. Zie de aanwijzingen onder "Verwijderen van de maaibehuizing".
2. Gebruik een stuk hout om te voorkomen dat het mes gaat draaien.
3. Verwijder de **moer (3)** die het **mes (1)** op zijn plaats houdt.
4. Controleer het **mes (1)** en de **tussenring (5)** volgens de aanwijzingen onder "inspecteren van het mes". Vervang een versleten of beschadigd mes met een origineel nieuw exemplaar. Neem contact op met een erkend service center in uw omgeving.
5. Maak zowel de bovenkant als de onderkant van de maaibehuizing schoon en verwijder al het gras en andere rommel.
6. Plaats het **mes (1)** en de **tussenring (5)** op de **as (6)**.
7. Plaats het **mes (1)** zodanig dat de ophefranden (7) omhoog wijzen. Als het mes onderste boven zit zal het niet goed snijden en kan het een ongeluk veroorzaken.
8. Zet het **mes (1)** vast met de originele ringen en **moer (3)**. Zorg dat de platte kant van de getrapte **ring (2)** tegen het **mes (1)** aan komt te zitten.

WAARSCHUWING: Zorg er altijd voor dat de moer (3) die het mes (1) op zijn plaats houdt goed vast zit. Een losse moer of een los mes kunnen een ongeluk veroorzaken.

9. Draai de **moer (3),** die het **mes (1)** op zijn plaats houdt, vast met een moment van 41,5 Nm.
10. Plaats de maaibehuizing terug. Zie "Verwijderen van de maaibehuizing".

Instellen van de mesrotatie

WAARSCHUWING: Om ongevallen te voorkomen moet de mesrotatiebediening goed werken.

Bij normaal gebruik hoeft de mesrotatie niet aangepast te worden. Echter, als de maai-prestatie en kwaliteit achteruit gaan, moet u de volgende aanpassingen verrichten.

1. Zorg dat tijdens het maaien de gashendel in de FAST stand staat.
2. *(Figuur 11)* Zet de mesrotatiebediening in de **DISENGAGE stand (1)**.
3. Zet de motor af en trek de bougiekabel los.
4. Controleer het (de) mes(sen). Zorg dat de mesranden geslepen zijn. Een bot mes zal tot gevolg hebben dat de punten van het gras bruin worden.
5. *(Figuur 12)* Maak de **mesaandrijfveer (2)** los van de **mesbedieningsstang (1)**. Haak de **mesaandrijfveer (2)** in het *middelste gat* **(4)**. Hierdoor wordt de spanning op de mesaandrijfveer vergroot.
6. Duw de bougiekabel weer op de bougie. Maai een korte afstand en controleer opnieuw de kwaliteit van het gemaaide gras. Zet de **mesaandrijfveer (2)** in het *onderste gat* **(5)**, indien nodig.
7. Controleer de kwaliteit van het gemaaide gras opnieuw. Als de kwaliteit nog niet verbeterd is, moet u de maaiaandrijfriem vervangen. Als dit ook niet helpt, moet u de maaier naar een erkend service center brengen.
8. Zet de mesrotatiebediening in de DISENGAGE stand (1) en zet de motor af.
9. *(Figuur 13)* Controleer de werking van de mesrem. Draai de schijven met de hand en vergewis u ervan dat de **remblokken (7)** tegen de schijven drukken.

WAARSCHUWING: Als de remblokken (7) niet stevig tegen de schijven drukken, moet u de maaier naar een erkend service center brengen.

10. *(Figuur 11)* Zet de mesrotatiebediening in de **ENGAGE stand (2)**.
11. *(Figuur 13)* Controleer de **remblokken (1)** van de **mesrem (7)**. Vervang de remblokken als ze sterk versleten of beschadigd zijn. De juiste onderdelen en assistentie zijn verkrijgbaar via een erkend service center.
12. Duw de bougiekabel weer op de bougie. Maai een korte afstand en controleer opnieuw de werking van de mesrotatie.
13. Als u de mesrotatiebediening in de DISENGAGE stand zet, moet het geheel binnen vijf seconden tot stilstand komen. Als u een nieuwe maaiaandrijfriem heeft en deze speling vertoont of het mes blijft doordraaien, moet u de mesrotatie vijf keer in- en uit-schakelen om overmatig rubber van de riem te verwijderen. Breng de maaier naar een erkend service center als u hulp nodig heeft.
14. *(Figuur 12)* Als u een nieuwe aandrijfriem plaatst, moet de **mesaandrijfveer (2)** in het **bovenste gat (3)** gehaakt worden.

Bijstellen van het snelheidspedaal *(Figuur 23)*

Als de machine niet in REVERSE (achteruit) wil schakelen, of als de machine erg langzaam achteruit rijdt, moet u de **snelheidspedaal (1)** bijstellen zoals hieronder aangegeven.

1. Stop de motor.
2. Trek de handrem aan.
3. Verwijder de **haarspeldpen (3)** van de **instelmoer (2)**. Haal de **instelmoer (2)** van de **beugeleenheid (4)** af.
4. Draai de instelmoer *één slag* in de in Figuur 23 aangegeven richting.

OPMERKING: Als u te veel an de instelmoer draait, wordt de REVERSE (achteruit) rijsnelheid te hoog en de FORWARD (vooruit) rijsnelheid te laag.

5. Maak de **instelmoer (2)** weer vast aan de **beugeleenheid (4)** met de **haarspeldpen (3)**.
6. Rij een stukje met de machine om de instelling te controleren. Als de instelling goed is, zal de machine nu in REVERSE (achteruit) kunnen rijden.

OPMERKING: Ga naar het dichtstbijzijnde erkende service center als u hulp nodig heeft. Daar is het gereedschap en de ervaring om de instelling uit te voeren.

Controleren en instellen van de aandrijfriem *(Figuur 14 en Figuur 23)*

Als de aandrijfriem los zit zal deze gaan slippen als u: een helling op rijdt, een zware last trekt of de maaier zal in zijn geheel niet rijden.

BELANGRIJK: Maai altijd met de motor in de FAST (hoogste) stand. Als de motorsnelheid laag of middelmatig is, kunnen de motor en de transmissie te heet worden en problemen veroorzaken van de zelfde aard als een losse aandrijfriem.

WAARSCHUWING: Voordat u de maaier gaat inspecteren, afstellen of repareren, moet u de bougiekabel van de bougie af trekken om te voorkomen dat de motor onverhoeds start.

1. Controleer dat de hoofdaandrijfriem goed is geïnstalleerd en aan de binnenkant van de riemgeleidingen loopt.
2. *(Figuur 14)* Verwijder de **splitpen (1), ring (2)** en **remveer (3)** van de **instelbare moer (4)**.
3. Haal de instelbare **moer (4)** van de **remarm (5)** en de **handremgrendel (6)** af.
4. Gebruik de **splitpen (1)** die in stap 2 verwijderd was. Hou de **splitpen (1)** tegen de achterkant van de gleuf en duw de remhendeleenheid naar achteren tegen de **splitpen (1)** aan. Hierdoor ontstaat er een **opening van 3 mm (8)** tussen de remhendeleenheid en de achterkant van de gleuf.
5. Draai aan de **instelbare moer (4)** totdat deze past in het gat in de **remarm (5)**.
6. Doe de **handremgrendel (6), remarm (5), remveer (3)** en ring weer op de **instelbare moer (4)** en maak het geheel vast met de **splitpen (1)**.

Als de hoofdaandrijfriem nog steeds slipt nadat deze is ingesteld, dan is de riem versleten of beschadigd en moet hij vervangen worden. Zie "Vervangen van de hoofdaandrijfriem".

Controleren en instellen van de voetrem *(Figuur 16)*

Duw het rempedaal geheel in. Zet de automatische aandrijvingsontkoppeling in de PUSH-stand. Duw de maaier naar voren. Als de achterwielen draaien moeten de remblokken vervangen worden. Stel de **voetrem (1)** in als volgt.

1. De **rem (1)** bevindt zich aan de rechter kant van de **tandwielkast (3)**.
2. Vergewis u ervan dat de handrem aangetrokken is en de automatische aandrijvingsontkoppeling in de PUSH-stand staat. Draai de **zeskantmoer (2)** met de klok mee totdat de achterwielen niet meer draaien als u de machine naar voren duwt.
3. Zet de machine van de handrem af en duw hem naar voren. Als de wielen niet meedraaien, moet u de **zeskantmoer (2)** tegen de klok in draaien totdat de wielen gaan draaien.
4. Trek de handrem aan en duw de machine weer naar voren. Als de achterwielen niet draaien is de **voetrem (1)** goed ingesteld. Zet de machine van de handrem af.

WAARSCHUWING: Vervang de remblokken als het niet lukt om de rem goed in te stellen. De juiste reserve onderdelen zijn te verkrijgen via een erkend service center.

Verwijderen van de accu *(Figuur 5)*

Om de **accu (1)** op te laden of te reinigen, moet u hem als volgt uit de machine halen.

WAARSCHUWING: Om vonken te voorkomen, moet u eerst de zwarte accukabel (8) van de negative (–) pool afhalen, voordat u de rode kabel (5) los maakt.

WAARSCHUWING: De accu bevat zwavelzuur dat gevaarlijk is voor huid, ogen en kleding. Als het zuur op de huid of kleding terecht komt, moet u het meteen met water spoelen.

1. Verwijder de **zwarte accukabel (8)** van de **negative (–) pool**.
2. Verwijder de **rode accukabel (5)** van de **positieve (+) pool (4)**.
3. Til de **accuslede (3)** en **accu (1)** uit de machine.

Opladen van de accu *(Figuur 5)*

WAARSCHUWING: Zorg dat er geen vonken kunnen optreden in de buurt van een accu die wordt opgeladen en rook niet. De dampen van het accuzuur kunnen een explosie veroorzaken.

1. Haal de accu (1) uit de machine om hem op te laden.
2. Gebruik een 12 volt acculader. Laad de accu (1) op gedurende één uur met 6 Ampère.
3. Plaats de accu (1) terug in de machine.

WAARSCHUWING: Om vonken te voorkomen, moet u eerst de rode kabel (5) vast maken aan de positieve pool (+), voordat u de zwarte accukabel vast maakt.

4. Maak de **rode kabel (5)** vast aan de **positieve (+) pool (4)** met de bevestigingsmaterialen, zoals aangegeven. Schuif het **poolkapje (2)** over de **positieve pool (4).**
5. Maak de **zwarte kabel (8)** vast aan de **negatieve (–) pool** met de bevestigingsmaterialen, zoals aangegeven.

Hoe regelt men de meetwielen *(Figuur 30)*

OPMERKING: De wielen ter ondersteuning van de maaibehuizing niet regelen terwijl u maait. Dit kan een oneffen snijwerking als gevolg hebben.

BELANGRIJK: Alvorens de meetwielen te regelen dient u het volgende te doen. Zorg ervoor dat de maaibehuizing horizontaal staat. Zorg ervoor dat de maailengte is ingesteld op de lengte die u wenst voor uw gazon. Maai over een korte afstand op een vlakke plek en bekijk de plek die werd gemaaid. Indien de maaibehuizing niet effen maait, dient u de instructies "Hoe stelt men de maaibehuizing horizontaal" te raadplegen.

WAARSCHUWING: Alvorens u teert, afregelt of repareert, dient ontstekingsbougie los te koppelgiedraad om te voorkomendat d start.

1. Plaats de tractor op een stevig, horizontaal oppervlak, zoals een oprit of garagevloer.
2. Stel de maaibehuizing in volgens de gewenste maailengte.
3. Trek de snel uitneembare **luns (1)** uit de **steunstang (3)** van het **meetwiel**, zodat u de steunstang op en neer kunt bewegen.
4. *(Figuur 18)* Indien u maait met de **hoogte-instellingshendel (3)** ingesteld in posities **1,2, of 3 (2),** dient u het meetwielonderstel in de **lage positie (4, *Figuur 30)*** te plaatsen.
5. Indien u maait met de **hoogte-instellingshendel (3)** ingesteld in **posities 4,5,6 (5),** dient u het meetwielonderstel in de **hoge positie (6, *Figuur 30).***
6. Breng de snel uitneembare **luns (1)** opnieuw in de juiste opening van **de steunstang (3)** van het **meetwiel.**

OPMERKING: Indien u de hoogte-instellingshendel omhoog of omlaag brengt om de maailengte te wijzigen, dient u de meetwielen af te stellen op de juiste opening om een effen snijwerking te behouden.

Horizontaal stellen van de maaibehuizing

Als de maaibehuizing horizontaal staat, zal het mes beter snijden en het gazon er beter uitzien.

WAARSCHUWING: Voordat u de maaier gaat inspecteren, afstellen of repareren, moet u de bougiekabel van de bougie af trekken om te voorkomen dat de motor onverhoeds start.

1. Zorg ervoor dat de machine op een hard, horizontaal oppervlak staat.
2. Controleer de bandenspanning. Als de bandenspanning onjuist is zal de maaibehuizing niet egaal maaien. De juiste bandenspanning is: voor 0,97 BAR (14 PSI), achter 0,69 BAR (10 PSI).

3. *(Figuur 30)* Sommige modellen hebben meetwielen op de maaibehuizing. Indien er **snel uitneembare lunzen (1)** zijn voorzien, dient u deze te verwijderen om de **steunstang (3)** van het **meetwiel** vrij te laten bewegen wanneer het dek wordt omlaag gebracht. De **meetwielsamenstellen (2) NIET** verwijderen.
4. *(Figuur 17)* Open het **deksel (4).**
5. Zet de **hoogte-instellingshendel(1)** in de **instelstand (2)**, teneinde de machine horizontaal te kunnen stellen.

WAARSCHUWING: De hoogte-instellingshendel (1) is verbonden met een veer. Zorg ervoor dat de hoogte-instellingshendel (1) vergrendeld is in de instelstand (2).

6. *(Figuur 19)* Maak de linker en rechter **instelmoeren (1)** los. Duw op beide zijden van de maaibehuizing. Zorg ervoor dat beide kanten van de maaibehuizing zich op een horizontaal oppervlak bevinden. Vergewis u ervan dat de hefschakels los zitten en gemakkelijk op en neer kunnen bewegen..
7. Druk op de **hefschakels (2)** en maak de linker en rechter **instelmoeren (1)** vast. Gebruik eventueel een sleutel om de **instelmoeren (1)** aan te draaien.
8. *(Figuur 17)* Zet de **hoogte-instellingshendel (1)** vanuit de **hoogte-instelstand (2)** in de gewenste maaistand..
9. Sluit het **deksel (4).**
10. Indien de machine is uitgerust met meetwielen, raadpleeg dan "Hoe regelt men de meetwielen" om deze juist af te regelen.
11. Maai een kort stuk. Voer de bovenstaande stappen opnieuw uit, als de hoogte of snede niet egaal is.

Smeren van de machine *(Figuur 20)*

Modellen met smeernippels: smeer met een vetpistool.

Breng vet aan met een borstel op de aangegeven plekken.

Smeer met motorolie op de aangegeven plekken.

OPMERKING: Smeer de koppelingen van de stuurstang.

LET OP! Als de machine wordt gebruikt in droge gebieden met zand, moet u een droge grafietspray gebruiken om de machine te smeren.

Controleren van de banden

Controleer de bandenspanning. De machine zal schokkerig rijden als de druk in de banden te hoog is. Als de bandenspanning onjuist is zal de maaibehuizing niet egaal maaien. De juiste bandenspanning is: voor 0,97 BAR (14 PSI), achter 0,69 BAR (10 PSI).

Vervangen van de hoofdaandrijfriem

1. Verwijder de maaibehuizing. Zie de aanwijzingen onder "Verwijderen van de maaibehuizing".
2. Trap het pedaal geheel in en trek de handrem aan.
3. *(Figuur 21)* Verwijder de **geleidingsschijf (1)**.
4. Verwijder de **riemgeleidingen (3)** van de **middelste geleidschijf (4)**.
5. Haal de **hoofdaandrijfriem (2)** van de **aandrijfschijf (6)** af.
6. Zet de handrem los.
7. Verwijder de **aandrijfriem (2)** van de **V-geleidschijf (5).**
8. *(Figuur 22)* Verwijder de **hoofdaandrijfriem (1)** van de **stapelschijf (2)** door het voorste gedeelte van de riem onder de **stapelschijf (2)** te trekken en dan terug tussen de stapelschijf en de **stuurplaat (3)**.
9. Verwijder de hoofdaandrijfriem. Een nieuw exemplaar en assistentie, indien nodig, is te verkrijgen van een erkend service center bij u in de buurt.
10. De nieuwe riem kan geïnstalleerd worden door de bovenstaande stappen in omgekeerde volgorde te doorlopen.
11. *(Figuur 26)* Controleer dat de **hoofdaandrijfriem (1)** goed loopt. Vergewis u ervan dat de riem goed om de **geleidingsschijf (2) en binnen de riemgeleiders (3)** zit.

Vervangen van de maaiaandrijfriem *(Figuur 13)*

1. Verwijder de maaibehuizing. Zie de aanwijzingen onder "Verwijderen van de maaibehuizing".
2. Duw de **riemgeleider (1)** weg van de **geleidingsschijf (2)** en verwijder de **maaiaandrijfriem (3)**.
3. Trek de **riemgeleider (4)** weg van de rechter **aandrijfschijf (5)** en verwijder de **maaiaandrijfriem (3)**.
4. Trek de **riemgeleider (4)** weg van de linker **aandrijfschijf (6)** en verwijder de **maaiaandrijfriem (3)**. Een nieuw exemplaar en assistentie, indien nodig, is te verkrijgen van een erkend service center bij u in de buurt.
5. De nieuwe riem kan geïnstalleerd worden door de bovenstaande stappen in omgekeerde volgorde te doorlopen.

Verwijderen van de maaibehuizing *(Figuur 29)*

1. Zet de **mesrotatiehendel (1)** in de DISENGAGE stand.
2. Zet de **hoogte-instellingshendel (2)** in de hoogte instelstand.
3. Verwijder de splitpennen en ringen van de **instelarmen (3)**. Zie afbeelding C en D.
4. Verwijder de splitpennen en ringen van de **ophangingverbindingen (4)**. Zie afbeelding A en B.
5. Maak de **veer (5)** los van de **mesbedieningsstang (6)**. Zie afbeelding E.
6. Maak de voorste **beugel (9)** los van de asondersteuning. Zie afbeelding F.
7. Verwijder de **maaiaandrijfriem (7)** van de **stapelschijf (8)**.
8. Trek de maaibehuizing opzij naar rechts.
9. De maaibehuizing kan weer geïnstalleerd worden door de bovenstaande stappen in omgekeerde volgorde te doorlopen.

Vervangen van de zekering

Als de zekering doorgebrand is zal de motor niet starten. Vervang de zekering met een nieuwe zekering van 15 Ampère die geschikt is voor automobielen.

Opslag voor langere tijd (30 dagen of langer)

Aan het einde van het maaiseizoen moet u de machine als volgt gereed maken voor stalling:

1. Tap de brandstof af uit de carburateur en de benzine tank. Ververs de olie. Volg de aanwijzingen van de fabrikant.
2. Maak de machine geheel schoon.
3. Laad de accu op.

Bestellen van reserve onderdelen

De reserve onderdelen staan achterin dit instructieboek of in een aparte onderdelenboek.

Gebruik alleen reserve onderdelen die door de fabrikant erkend of goedgekeurd zijn. De letter achteraan het onderdeelnummer duidt op het soort afwerking voor het onderdeel: C staat voor chroom, Z voor zink, en PA voor aangekocht onderdeel. U hoeft deze letters niet op te nemen in de bestelling. Gebruik geen assessoires die niet speciaal voor deze machine worden aangevolen. Om de juiste reserve onderdelen te bestellen, moet u het model van uw maaier, zoals dat op het naamplaatje voorkomt, vermelden.

Reserve onderdelen, behalve voor de motor, transmissie, verbindingsas en differentieel, zijn verkrijgbaar via uw leverancier of via een service center dat wordt aanbevolen door de leverancier.

Als u geen onderdelen of service kunt verkrijgen via de hierboven beschreven weg, kunt u contact opnemen met :**HAYTER LIMITED,** Service Department, Spellbrook, Bishop's Strortford, Herts. CM23 4BU, England. Free-phone 0800 616298.

Reserve onderdelen voor de motor, transmissie, of verbindingsas zijn verkrijgbaar via de erkende service centers van de desbetreffende leverancier. Deze zal vermeld staan in het telefoonboek. Kijk ook in de desbetreffende garantieverklaringen van deze onderdelen, hoe u eventueel reserve onderdelen kunt bestellen.

Bij de bestelling moet u de volgende gegevens vermelden:

(1) Model aanduiding
(2) Serienummer
(3) Onderdeelnummer
(4) Aantal

TROUBLESHOOTING SCHEMA

PROBLEEM: De motor slaat niet aan.

1. Volg de aanwijzingen onder "Starten van de motor" op.
2. Modellen met electrische start: Maak de accuklemmen schoon en verbind ze daarna goed.
3. Kijk of er een draad los zit. Kijk of de limietschakelaars vast zitten. (Zie het bedradingsschema.)
4. Tap de benzinetank af, maak de benzineleiding schoon en vervang het benzinefilter.
5. Verwijder de bougie(s). Zet de choke in de SLOW stand. Draai het contactsleuteltje in de ON stand. Probeer de motor enige malen te starten. Plaats de bougie weer terug.
6. Vervang de bougie.
7. Stel de carburateur bij.

PROBLEEM: De motor wil niet draaien.

1. Volg de aanwijzingen onder "Starten van de motor" op.
2. Modellen met electrische start: controleer het niveau van het accuzuur in de accu. Voeg eventueel water toe. Laad de accu op.
3. Vervang de zekering.
4. Controleer de kabelboom op schade of een losse verbinding. Vervang de beschadigde draad.
5. Modellen met electrische start: vervang de solenoïde. Modellen met trekstart: vervang de module.

PROBLEEM: De motor slaat moeilijk aan.

1. Stel de carburateur bij.
2. Vervang de bougie.
3. Vervang het benzinefilter.

PROBLEEM: De motor loopt onregelmatig of met gereduceerd vermogen.

1. Peil de olie.
2. Maak het luchtfilter schoon.
3. Maak het buitenste stalen luchtfilter schoon.
4. Vervang de bougie.
5. De motor wordt te zwaar belast. Schakel in een lagere versnelling.
6. Stel de carburateur bij.
7. Vervang het benzinefilter.

PROBLEEM: De motor loopt onregelmatig bij hoge snelheden.

1. Vervang de bougie.
2. Stel de choke beter af.
3. Vervang het luchtfilter.
4. Vervang het benzinefilter.

PROBLEEM: De motor slaat af als de messen worden ingeschakeld.

1. Zit altijd in het midden van de stoel om de sensor te activeren.
2. Controleer de kabelboom op schade of een losse verbinding. Vervang de beschadigde draad.

PROBLEEM: De motor slaat af op een helling.

1. Maai altijd de helling op en af, nooit parallel aan de helling.
2. Zit altijd in het midden van de stoel om de sensor te activeren.

PROBLEEM: De motor wil niet stationair draaien.

1. Vervang de bougie.
2. Maak het luchtfilter schoon.
3. Stel de carburateur bij.
4. Stel de choke beter af.
5. Tap de benzinetank af, maak de benzineleiding schoon en vervang het benzinefilter.

PROBLEEM: Als de motor heet is neemt het vermogen af.

1. Maak het buitenste stalen luchtfilter schoon.
2. Peil de olie.
3. Stel de carburateur bij.
4. Vervang het benzinefilter.

PROBLEEM: De machine trilt erg.

1. Vervang het mes.
2. Controleer op losse motorbouten.
3. Verminder de bandenspanning.
4. Stel de carburateur bij.
5. Kijk na op een beschadigde aandrijfriem of schijf. Vervang de beschadigde onderdelen.

PROBLEEM: Het gemaaide gras wordt niet goed uitgeworpen.

1. Stop de motor en maak de maaibehuizing schoon.
2. Stel in op een hoger maainiveau.
3. Vervang of slijp het (de) mes(sen).
4. Schakel de versnelling in een lagere snelheid.
5. Zet de gashendel in de FAST stand.
6. Vervang de veer die het (de) mes(sen) uitschakelt.

PROBLEEM: De maaibehuizing maait niet egaal.

1. Controleer de bandenspanning.
2. Stel de hoogte van de maaibehuizing bij.
3. Controleer de vooras. Als deze niet vrij kan scharnieren, moeten de asbouten worden losgedraaid.

PROBLEEM: De messen willen niet draaien.

1. Controleer de maaiaandrijfriem. Zorg ervoor dat de riem goed zit.
2. Vervang de maaiaandrijfriem.

PROBLEEM: De machine gaat niet rijden terwijl de rem wordt losgelaten en het gaspedaal wordt ingetrapt.

1. Controleer de hoofdaandrijfriem. Zorg ervoor dat de riem goed zit.
2. Stel de koppeling bij.
3. Vervang de hoofdaandrijfriem.
4. Zet de automatische aandrijvingsontkoppeling vrij.

PROBLEEM: De machine gaat langzamer rijden of stopt geheel terwijl het gaspedaal wordt ingetrapt.

1. Stel de koppeling bij.
2. Vervang de hoofdaandrijfriem.

PROBLEEM: Als het rempedaal wordt losgelaten, is een aandrijfriem te horen.

1. Kortdurig geluid van de riem duidt niet op foutieve werking van de machine. Controleer of de riem goed loopt, indien het geluid blijft aanhouden. Zorg dat de riem binnen alle geleidingen loopt.
2. Indien het geluid blijft aanhouden, moet u de koppeling afstellen.

PROBLEEM: De achterwielen slaan op hol op oneffen terrein.

1. Controleer de vooras. Als deze niet vrij kan scharnieren, moeten de asbouten worden losgedraaid.